START HERE

www.strongandsimple.com/mountinginstructions

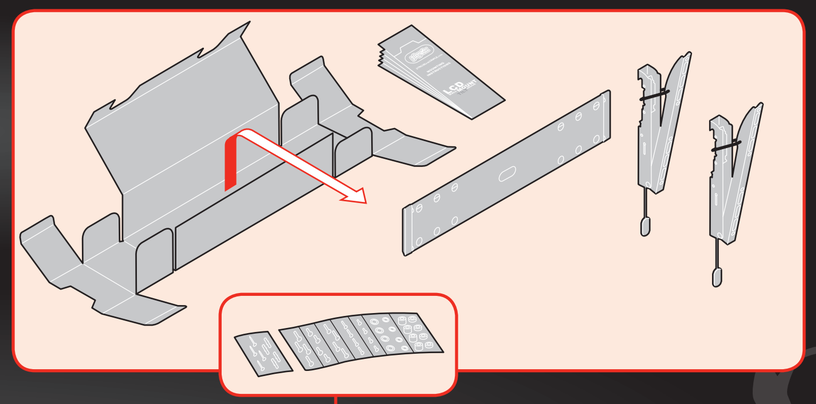

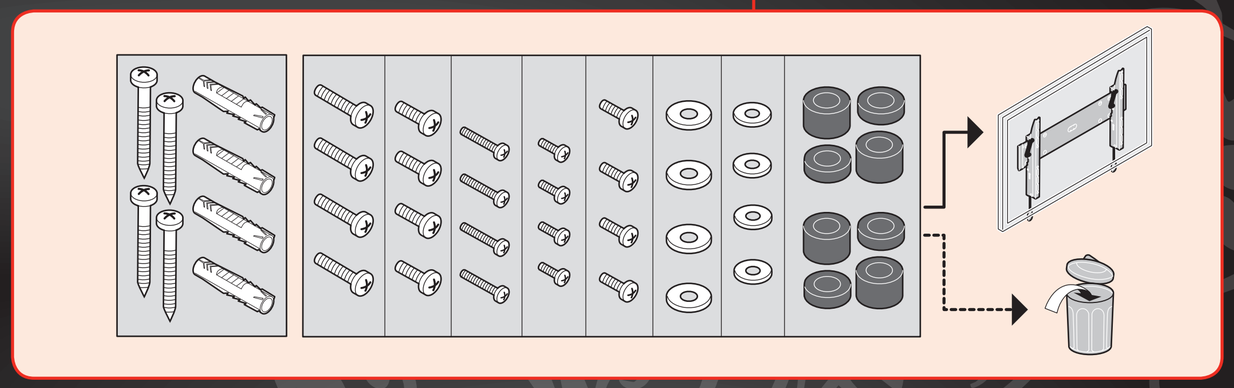

- Important
- Wichtig
- Important
- Belangrijk
- Importante
- Importante
- Importante

- Viktigt
- Ważne
- Важно
- Důležité
- Dôležité
- Fontos
- Önemli

- Important
- Для монтажу необхідно 2 людиниImportant
- Важливо
- Важно
- 重要

- 2 persons required
- Zwei Personen erforderlich
- Nécessite deux personnes
- 2 personen
- Se precisan dos personas
- E' richiesta la presenza di due persone

- Requer duas pessoas
- Två personer erfordras
- Konieczne dwie osoby
- Нужны два человека
- Montáž vyžaduje 2 osoby
- Montáž vyžaduje 2 osoby
- Két személy szükséges
- İki kişi gerekli

- Este nevoie de două persoane
- Для монтажу необхідно 2 людини
- Необходими са двама души
- 二人作業

1
Preparation

- Vorbereitung
- Préparation
- Voorbereiding
- Preparación
- Preparazione
- Preparação
- Förberedelse
- Przygotowanie
- Подготовка
- Příprava

- Príprava
- Előkészítés
- Hazırlık
- Pregătire
- Підготовка
- Заканване на лентите на телевизора
- 準備

1.1

Tools required

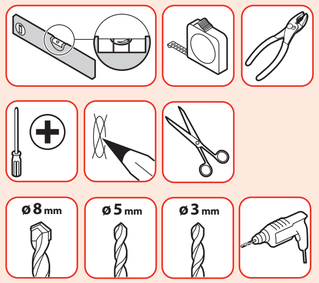

- Benötigtes Werkzeug
- Outils nécessaires
- Benodigde gereedschap
- Se precisan herramientas
- Sono richiesti degli utensili
- Ferramentas necessárias
- Verktyg erfordras
- Potrzebne narzędzia
- Требуются инструменты

- Potřebné nástroje
- Potrebné nástroje
- Szerszámok szükségesek
- Gerekli araçlar
- Sunt necesare unelte Необхідний інструмент
- Необходими са инструменти
- 工具使用

1.2a

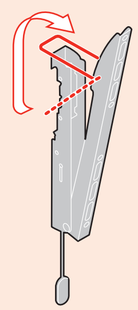

1.2b

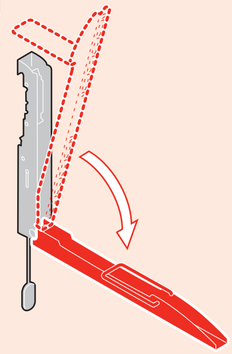

2
Attach strips to TV

- Leisten an TV befestigen
- Fixer les bandes sur le téléviseur
- Monteren strips op TV
- Enganche las bandas al televisor
- Fissaggio delle strisce alla TV
- Fixe as barras de fixação na TV
- Fäst remsorna på TV:n
- Przymocuj taśmy do telewizora

- Крепление планок к телевизору
- Připojení pásků k televizoru
- Pripojenie pásov k televízoru
- A szijak felerősítése a TV-re
- Şeritleri TV'ye takın
- Montați benzile pe televizor
- Приєднання рами до телевізора
- Подготовка
- ストリップをテレビに取り付ける

2.1

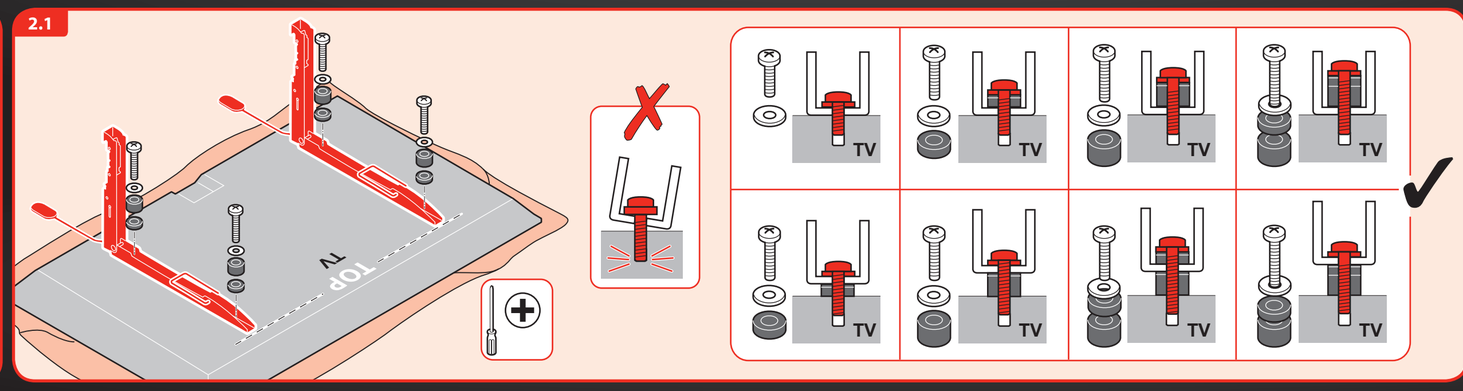

2.2

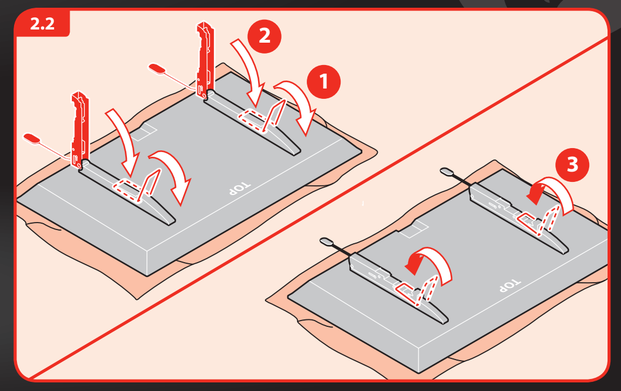

Note
Print plates: Physix red and Black.
Do **NOT** print plates: Yellow, Cyan and Magenta.

2.3

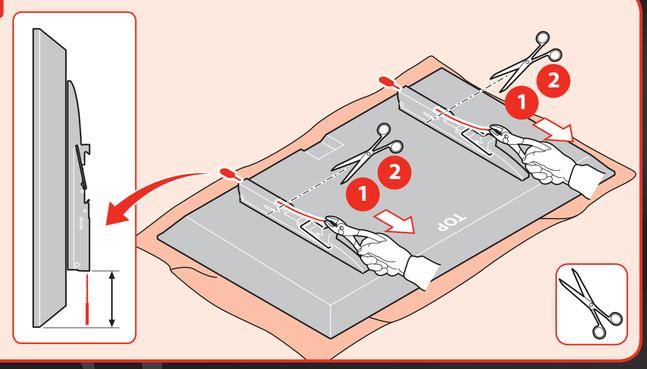

3

Attach mount to wall

- Halter an Wand befestigen
- Fixer le support sur le mur
- Monteren van support op de muur
- Fije el sistema de montaje en la pared
- Fissaggio del supporto alla parete
- Fixe o suporte na parede
- Fäst monteringen på väggen
- Przymocuj uchwyt do ściany
- Крепление кронштейна к стене
- Připevnění držáku na stěnu
- Pripevnenie držiaka na stenu
- A tartó rögzítése a falra
- Dayanağı duvara takın
- Montați suportul pe perete
- Кріплення кронштейна до стіни
- Монтиране на стойката на стената
- マウントを壁に取り付ける

3.1

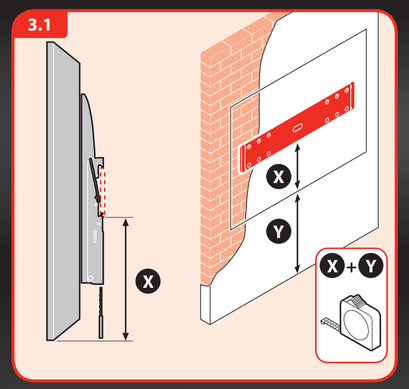

3.2

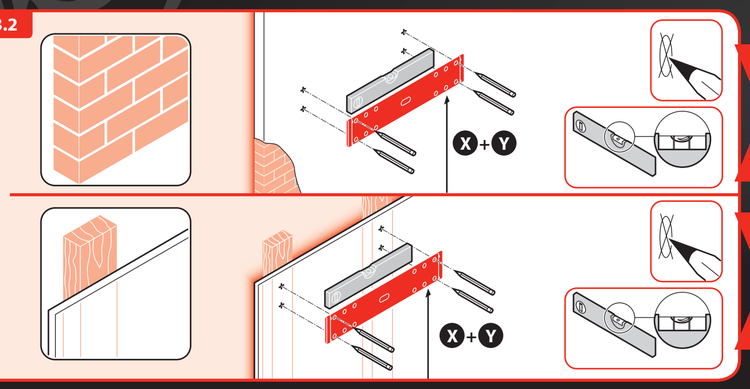

3.3

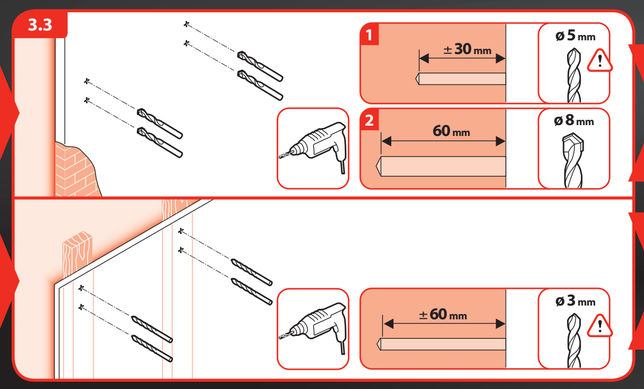

3.4

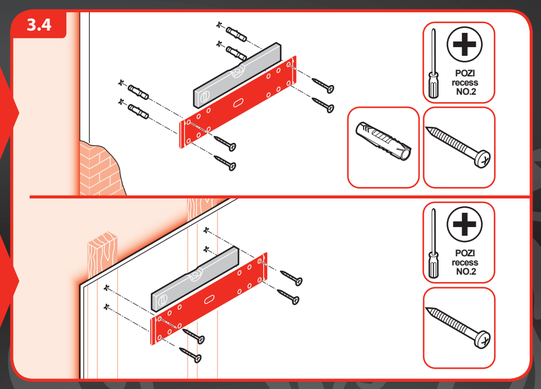

4

Hang TV on wall mount

- TV an Wandhalter hängen
- Suspendre le téléviseur sur le support mural
- Monteer TV aan support
- Cuelgue el televisor en el sistema de montaje en la pared
- Aggancio della TV al sistema di fissaggio a parete
- Pendure a TV no suporte da parede
- Häng TV:n på väggmonteringen
- Powieś telewizor na ściennym uchwycie
- Установка телевизора на устройство для настенного крепления
- Pověšení televizoru na držák na stěnu
- Zavesenie televizora na držiak na stenu
- A TV felhelyezése a fali tartóra
- TV'yi dayanağa asın
- Suspendați televizorul pe suportul de perete
- Закріплення телевізора в кронштейні на стіні
- Окачване на телевизора на стената
- テレビをウォール マウントに引っ掛ける

4.1

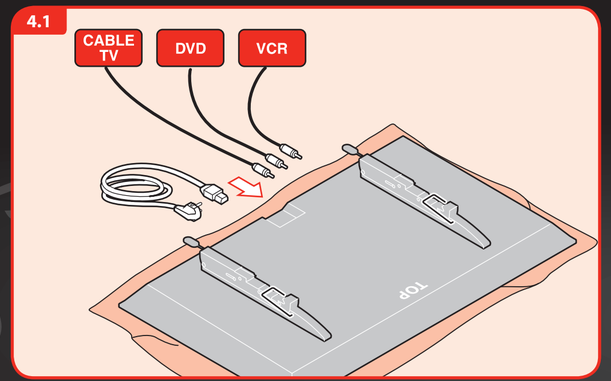

4.2

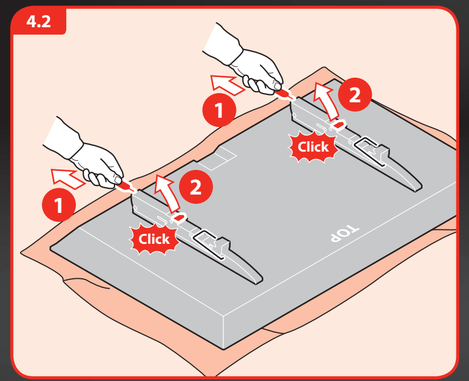

4.3

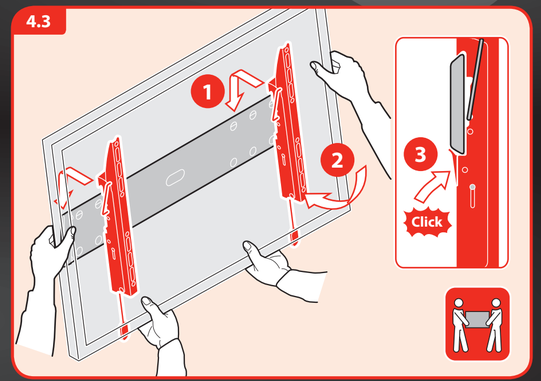

DONE. ENJOY!

HOW TO USE

Tilt TV

- TV neigen
- Incliner le téléviseur
- TV tilten
- Incline el televisor
- Inclinazione della TV
- Levante a TV
- Luta TV:n
- Przechyl telewizor
- Регулировка угла наклона телевизора
- Naklonění televizoru
- Naklonenie televizora
- A TV megdöntése
- TV'yi eğin
- Înclinați televizorul
- Нахил телевізора
- Накланяне на телевизора
- テレビを傾ける

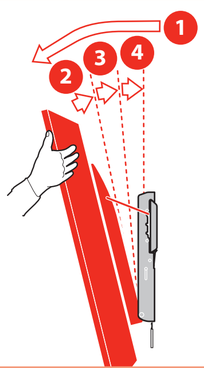

Remove TV from wall mount

- TV von Wandhalter nehmen
- Retirer le téléviseur du support mural
- TV van muursupport afhalen
- Quite el televisor del sistema de montaje en la pared
- Rimozione della TV dal sistema di fissaggio a parete
- Retire a TV do suporte da parede
- Avlägsna TV:n från väggmonteringen
- Zdejmij telewizor ze ściennego uchwytu
- Снятие телевизора с устройства для настенного крепления
- Sejmuti televizoru z držáku na stěnu
- Zvesenie televizora z držiaka na stenu
- A TV eltávolítása a fali tartóról
- TV'yi duvar dayanağından çıkartın
- Îndepărtați televizorul de pe suportul de perete
- Зняття телевізора з кронштейна на стіні
- Откачване на телевизора от стойката за стена
- テレビをウォール マウントから取り外す

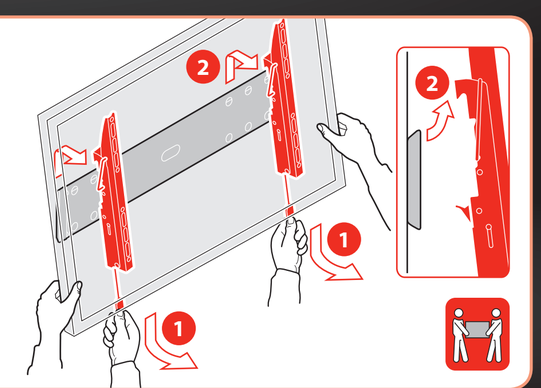

Physix® 28040108-5 / 2008 02-12

physix®

STRONGANDSIMPLE.COM

MOUNTING INSTRUCTIONS

LCD WALL MOUNT TILT MEDIUM

- DE LCD-Wandhalter zum Kippen
- FR support mural inclinable pour écran LCD
- NL kantelbare LCD-wandsteun
- ES montaje de pared para LCD con inclinación
- IT fissaggio inclinabile a parete per schermi LCD
- PT montagem em parede inclinável para LCD
- SV lutande LCD väggmontering
- PL nachylenie montaż na ścianie wyświetlacza cieklokrystalicznego
- RU настенное крепление для ЖК-панелей с возможностью наклона
- CZ naklánějící se nástěnný držák pro televizor LCD
- SK nakláňajúci sa nástenný držiak pre televizor LCD
- HU billenthető LCD-falitartó
- TR eğimli LCD duvar montajý
- RO echipament de montare pe perete cu înclinare pentru LCD
- UA настінне кріплення для рідкокристалічного дисплея зі змінним кутом нахилу
- BU конзола за стена за LCD с наклон
- JA ティルティング LCD ウォール マウント

GUARANTEE LIFETIME GUARANTEE

Physix® is a registered trademark

Designed and engineered in the Netherlands
Made in the P.R.C.
Distrilec BV, NL 5628 DB
www.strongandsimple.com

Note
Print plates: Physix red and Black.
Do **NOT** print plates: Yellow, Cyan and Magenta.