Register your product and get support at

www.philips.com/welcome

19PFL3405H/12

22PFL3405H/12

26PFL3405H/12

19PFL3405H/05

22PFL3405H/05

26PFL3405H/05

22PFL3415H/12

HU Felhasználói kézikönyv

PHILIPS

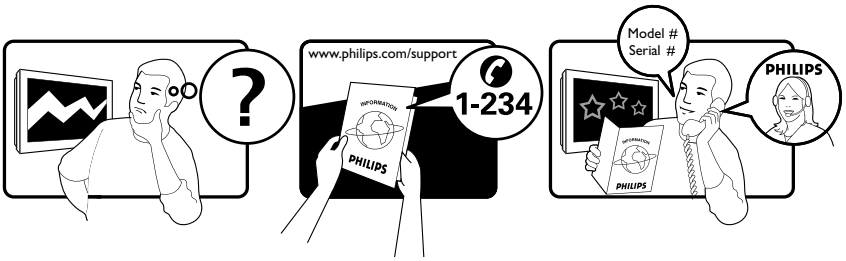

Österreich	0810 000 205	€0.07 pro Minute
België/Belgique	078250145	€0.03 Per minuut/Par minute
България	+3592 489 99 96	Местен разговор
Hrvatska	01 6403 776	Lokalni poziv
Česká republika	800142840	Bezplatný hovor
Danmark	3525 8759	Lokalt opkald
Estonia	6008600	kohalik kõne tariifi
Suomi	09 2311 3415	paikallispuhelu
France	0805 025 510	numéro sans frais
Deutschland	0800 000 7520	gebührenfreier Anruf
Ελλάδα	0 0800 3122 1280	Κλήση χωρίς χρέωση
Magyarország	0680018189	Ingyenes hívás
Hrvatska	0800 222778	free
Ireland	North 0800 055 6882 South 1800-PHILIPS 7445477	free
Italia	800 088774	Numero Verde
Қазақстан	+7 727 250 66 17	local
Latvia	52737691	local
Lithuania	67228896	local
Luxemburg/Luxembourg	40 6661 5644	Ortsgespräch/Appel local
Nederland	0800 0230076	Gratis nummer
Norge	22 70 81 11	Lokalsamtale
Polska	(022) 349-15-05	Monitory i akcesoria komputerowe,
Portugal	800 780 903	Chamada Grátis
România	0800-894910 0318107125	Apel gratuit Apel local
Россия	(495) 961-1111	0.15 USD/minute
Србија	+381 114 440 841	Lokalni poziv
Slovensko	0800 004537	Bezplatný hovor
Slovenija	00386 12 80 95 00	lokalni klic
España	900 800 655	Teléfono local gratuito solamente para clientes en España
Sverige	08 5792 9100	Lokalsamtal
Suisse/Schweiz/Svizzera	0844 800 544	Schweizer Festnetztarif
Türkiye	0800 261 3302	Şehiriçi arama
United Kingdom	General No: 0800 331 6015 General National Rate No: 0870 911 0036	free National rate
Україна	8-800-500-69-70	Місцевий виклик

This information is correct at the time of press. For updated information, see www.philips.com/support.

Tartalomjegyzék

1 Megjegyzés 2

2 Fontos! 4

3 A TV-készülék 8
Oldalsó kezelőszervek és jelzőfények 8
Távvezérlő 8

4 A TV-készülék használata 10
A TV-készülék be- / kikapcsolása vagy készenléti üzemmódba kapcsolása 10
Csatornaváltás 10
Csatlakoztatott készülékek 11
A TV hangerejének beállítása 11
A teletext használata 12

5 A TV-készülék fejlett funkciói 13
A TV-menük elérése 13
A főmenüben található készülékek átnevezése 13
Készülékek eltávolítása a kezdőmenüről. 14
Kép- és hangbeállítások módosítása 14
Az univerzális elérés menü használata 18
Speciális teletextfunkciók használata 18
A kedvenc csatornák listájának létrehozása és használata 19
Az elektronikus műsorfüzet használata 20
A TV-készülék órájának használata 22
Időzítők használata 23
A TV-készülék zárolása 24
A feliratozás használata 25
USB-memóriaeszközön tárolt fényképek megjelenítése és zene lejátszása 26
Digitális rádiócsatornák hallgatása 28
A TV-készülék szoftverének frissítése 28
A TV-készülék beállításainak módosítása 30
A dekóder csatorna megnyitása 30
TV-bemutató indítása 31
A TV gyári beállításainak visszaállítása 31

6 A csatornák beállítása 32
Automatikus csatornabeállítás 32
A csatornák kézi beállítása 33
Csatornák átnevezése 34
Csatornák átrendezése 34
Digitális vétel tesztelése 35

7 Eszközök csatlakoztatása 36
Hátoldali csatlakozópanel 36
Oldalsó csatlakozó 38
Számítógép csatlakoztatása 39
A CAM-modul (Conditional Access Module – feltételes hozzáférési modul) használata 40
A Philips Easylink funkció használata 41
Kensington-zár használata 42

8 Termékadatok 43
Támogatott képernyőfelbontások 43
Multimédia 43
Hangolóegység / vétel / adás 43
Távvezérlő 43
Tápkapcsoló 43
Támogatott TV-tartók 44
Termékjellemzők 44

9 Hibakeresés 45
Általános problémák a TV-készülékkel 45
TV-csatornákkal kapcsolatos problémák 45
Képpel kapcsolatos problémák 46
Hanggal kapcsolatos problémák 46
HDMI-csatlakozással kapcsolatos problémák 47
Számítógép csatlakoztatásával kapcsolatos problémák 47
Kapcsolatfelvétel 47

10 Tárgymutató 48

Magyar

1 Megjegyzés

2010 © Koninklijke Philips Electronics N.V.
Minden jog fenntartva.
A műszaki adatok előzetes figyelmeztetés nélkül változhatnak. Minden védjegy a Koninklijke Philips Electronics N.V vagy a megfelelő jogbirtokos tulajdonában van. A Philips fenntartja a jogot, hogy a terméken anélkül hajtson végre módosításokat, hogy a korábbi készleteket ugyanúgy meg kellene megváltoztatnia.
A kézikönyvben található információk alapján biztosítható a rendszer rendeltetésszerű használata. Ha a terméket vagy annak egyes részeit nem a kézikönyvben ismertetett célra használják fel, meg kell győződni arról, hogy a felhasználási mód helyes, és a készülék alkalmas a célra. A Philips garanciát vállal arra, hogy az információk nem sértenek az Egyesült Államokban bejegyzett szabadalmat. További garanciákat – sem kifejezettet, sem burkoltat – nem vállal.

Garancia

- Sérülés, a TV-készülék károsodásának, illetve a garancia elvesztésének veszélye! Ne próbálja saját maga megjavítani a TV-készüléket.
- A TV-készüléket és a tartozékokat csak a gyártó által meghatározott rendeltetésének megfelelően használja.
- A TV-készülék hátulján feltüntetett figyelmeztető jel elektromos áramütés veszélyét jelzi. Soha ne távolítsa el a TV-készülék burkolatát. Szervizelési vagy javítási igény esetén mindig lépjen kapcsolatba a Philips ügyfélszolgálatával.

A kézikönyv által kifejezetten tiltott műveletek, a nem ajánlott vagy nem engedélyezett beállítások és összeszerelési eljárások érvénytelenítik a garanciát.

Pixel-jellemzők

Ez az LCD technológiájú termék nagyszámú színes pixelt alkalmaz. Bár legalább 99,999% effektív pixellel rendelkezik, a képernyőn előfordulhatnak folyamatosan sötét (fekete) vagy folyamatosan fényes (piros, zöld vagy kék) képpontok is. Ez a képernyő szerkezeti tulajdonsága (megfelel az iparágban elfogadott szabványoknak) és nem hiba.

Az EMF-szabványoknak való megfelelőség

A Koninklijke Philips Electronics N.V. számos olyan terméket gyárt és kínál eladásra vásárlóinak, amelyek, mint az elektronikus készülékek általában, elektromágneses jelek kibocsátására és vételére képesek.
A Philips egyik leglényegesebb működési irányelve minden szükséges egészségi és biztonsági intézkedés foganatosítása termékei gyártásában, hogy ezáltal megfeleljen az összes vonatkozó jogi előírásnak, valamint a termék gyártásakor érvényben lévő EMF-szabványoknak.
A Philips olyan termékek fejlesztésére, gyártására és eladására kötelezte el magát, amelyeknek nincs ártalmas élettani hatásuk. A Philips kijelenti, hogy termékei megfelelő, rendeltetésszerű használat mellett a tudomány mai állása szerint biztonságosnak minősülnek.
A Philips aktív szerepet vállal a nemzetközi EMF- és biztonsági szabványok előkészítésében, ami lehetővé teszi számára a szabványosításban várható további fejlesztések előrevetítését és azok beépítését termékeibe.

Hálózati biztosíték (csak az Egyesült Királyságban)

A TV-készülék engedélyezett, öntött csatlakozódugóval van felszerelve. Ha szükségessé válik a hálózati biztosíték cseréje, akkor azt a dugón feltüntetett értékekkel rendelkező biztosítékra kell cserélni (például 10 A).

1 Távolítsa el a biztosíték tartójának fedelét, majd magát a biztosítékot.

2 A cserebiztosítéknak meg kell felelnie a BS 1362 szabványnak, és rendelkeznie kell az ASTA tanúsító jelzéssel. Ha a biztosíték elveszett, a termék forgalmazójától kérjen információt a megfelelő típusról.

3 Helyezze vissza a biztosítéktartó fedelét.

Az EMC-irányelv értelmében a készülék hálózati csatlakozódugója nem távolítható el a tápkábelről.

Copyright

® A Kensington és a Micro Saver az ACCO World Corporation bejegyzett védjegye az Amerikai Egyesült Államokban, ezenkívül a világ számos országában be van jegyezve, illetve a bejegyzésére irányuló kérelem elbírálás alatt áll.

DOLBY DIGITAL PLUS

A gyártás a Dolby Laboratories licence alapján történt. A Dolby és a dupla D szimbólum a Dolby Laboratories védjegye.

Megjegyzés

- ,Csak egyes típusok esetén

HDMI HIGH-DEFINITION MULTIMEDIA INTERFACE

A HDMI, a HDMI embléma és a High-Definition Multimedia Interface (nagy felbontású multimédia-felület) a HDMI licensing LLC védjegye, illetve bejegyzett védjegye.
Minden egyéb bejegyzett és be nem jegyzett védjegy az illető jogtulajdonost illeti.

Magyar

2 Fontos!

A TV-készülék használata előtt figyelmesen olvassa el az összes utasítást. A garancia nem terjed ki azokra a hibákra, amelyek az utasítások figyelmen kívül hagyása miatt keletkeztek.

Biztonság

Áramütés veszélye vagy tűzveszély!

- Soha ne érje a készüléket csapadék vagy víz. Soha ne helyezzen a készülék közelébe folyadékot tartalmazó edényt, például vázát. Ha a készülékre vagy a készülékbe folyadék kerülne, azonnal húzza ki az elektromos hálózati csatlakozót. Használat előtt vizsgáltassa meg a TV-készüléket a Philips vevőszolgálattal.
- Soha ne tegye ki a készüléket, a távvezérlőt vagy az elemeket nyílt láng vagy hőforrás hatásának, például közvetlen napfénynek.
  A tűzveszély elkerülése érdekében ne helyezzen a TV-készülék, a távvezérlő és az elemek közelébe gyertyát vagy egyéb nyílt lángot.

- Soha ne helyezzen tárgyakat a készülék szellőzőibe vagy egyéb nyílásaiba.
- Ha a TV-készüléket elforgatja, ügyeljen arra, hogy a tápkábel ne feszüljön meg. A tápkábel feszülése esetén a csatlakozások meglazulhatnak, és szikra keletkezhet.

Rövidzárlat veszélye vagy tűzveszély!

- Soha ne tegye ki a távvezérlőt vagy az elemeket esővíz, víz vagy erős hő hatásának.
- Soha ne erőltesse a tápcsatlakozók csatlakoztatását vagy eltávolítását. A kilazult tápcsatlakozók szikrát vagy tüzet okozhatnak.

Sérülésveszély vagy a TV károsodásának veszélye!

- 25 kg-nál nagyobb súlyú TV-készülék felemeléséhez és kézben történő szállításához két ember szükséges.
- Ha a készüléket állványra helyezi, kizárólag a készülékhez mellékelt állványt használja. Az állványt erősen rögzítse a TV-készülékhez. A készüléket olyan sima, vízszintes felületre helyezze, amely elbírja a TV-készülék és az állvány együttes súlyát.
- Ha a készüléket falra szereli, olyan fali szerelvényt válasszon, amely elbírja a TV-készülék súlyát. A fali szerelvényt olyan falfelületre rögzítse, amely elbírja a TV-készülék és a szerelvény együttes súlyát. A Koninklijke Philips Electronics N.V. nem vállal felelősséget a helytelen falra rögzítésből adódó balesetért, sérülésekért és károkért.

Gyermekek sérülésének veszélye!

Kövesse a következő óvintézkedéseket, hogy a gyermekek sérülésének elkerülése érdekében megelőzze a TV-készülék felborulását:

- Soha ne helyezze a TV-készüléket olyan felületre, amely terítővel vagy más olyan anyaggal van leborítva, amely lerántható.
- Győződjön meg arról, hogy a TV-készülék egyik része sem lóg túl az alátámasztási felület szélén.
- Ha a TV-készüléket magas bútorra (pl. könyvespolcra) helyezi, győződjön meg arról, hogy mind a bútor, mind a TV-készülék rögzítve van a falhoz vagy más, alkalmas tárgyhoz.
- Tanítsa meg a gyermekeknek, hogy milyen veszélyekkel jár, ha a TV-készülék eléréséhez felmásznak a bútorra.

Túlmelegedés veszélye!

- A TV-készüléket soha ne helyezze túl szűk helyre. A megfelelő szellőzés érdekében mindig hagyjon legalább 10 cm szabad helyet a TV-készülék körül. Ellenőrizze, hogy függöny vagy egyéb tárgy ne takarja el a készülék szellőzőnyílásait.

A TV-készülék károsodásának veszélye!

- Mielőtt csatlakoztatná a TV-készüléket a hálózati aljzathoz, győződjön meg arról, hogy a hálózati feszültség megfelel a TV-készülék hátulján feltüntetett értéknek. Eltérő feszültségérték esetén soha ne csatlakoztassa a TV-készüléket a hálózati aljzathoz.

Sérülésveszély, tűzveszély vagy a tápkábel sérülésének veszélye!

- Soha ne helyezze a TV-készüléket vagy más tárgyat a tápkábelre.
- A TV-készülék hálózati kábelének a hálózati aljzatból való egyszerű eltávolítása érdekében biztosítsa, hogy mindig hozzáférjen a hálózati kábelhez.
- A hálózati kábel eltávolításakor soha ne a kábelt, hanem a csatlakozódugót fogja.
- Villámlással járó vihar előtt húzza ki TV-készülék tápkábelét és az antennát. Villámlással járó viharok közben soha ne érintse meg a TV-készülék részeit, a tápkábelt vagy az antennakábelt.

Halláskárosodás veszélye!

- Ne használja a fülhallgatót vagy a fejhallgatót nagy hangerővel vagy túl hosszú ideig.

Alacsony hőmérséklet

- Ha a TV-készüléket 5 °C alatti hőmérsékleten szállítja, akkor a TV-készülék kicsomagolása után várjon, amíg a TV hőmérséklete eléri a környezet hőmérsékletét, és csak ezután dugja a TV tápkábelét a hálózati aljzatba.

Képernyő ápolása

- Amennyire lehetséges, kerülje az állóképek megjelenítését. Az állóképek olyan képek, amelyek huzamosabb ideig a képernyőn maradnak. Állóképek például a képernyőn megjelenő menük, fekete sávok, valamint a megjelenített idő.
  Ha az állókép vetítése nem kerülhető el, a képernyő megóvása érdekében csökkentse a kontrasztot és a fényerőt.
- Tisztítás előtt húzza ki a dugót az aljzatból.
- A TV-készülék és a keret tisztításához puha, nedves rongyot használjon.
  A készülék tisztításához soha ne használjon oldószereket, például alkoholt, vegyszereket vagy háztartási tisztítószereket.
- A TV-képernyő károsodásának veszélye!
  A képernyőhöz soha ne érintsen tárgyakat, azt ne nyomja meg, ne dörzsölje vagy ütögesse.
- A deformálódás és a színvesztés elkerülése érdekében a vízcseppeket rögtön törölje le.

A régi készülékek és akkumulátorok kiselejtezése

Ez a termék kiváló minőségű anyagok és alkatrészek felhasználásával készült, amelyek újrahasznosíthatók és újra felhasználhatók.

A termékhez kapcsolódó áthúzott kerekes kuka szimbólum azt jelenti, hogy a termékre vonatkozik a 2002/96/EK európai irányelv. Tájékozódjék az elektromos és elektronikus termékek szelektív hulladékként történő gyűjtésének helyi feltételeiről.
Cselekedjen a helyi törvényeknek megfelelően, és a kiselejtezett készülékeket gyűjtse elkülönítve a lakossági hulladéktól.
A feleslegessé vált készülék helyes kiselejtezésével segít megelőzni a környezet és az emberi egészség károsodását.

A termék akkumulátorai megfelelnek a 2006/66/EK európai irányelv követelményeinek, ezért ne kezelje ezeket háztartási hulladékként.
Kérjük, tájékozódjon a hulladékok szelektív gyűjtésének helyi rendszeréről, mivel megfelelő hulladékkezelés hozzájárul a környezettel és az emberi egészséggel kapcsolatos negatív következmények megelőzéséhez.

ECO-Green

- Nagy energiahatékonyság
- Alacsony készenléti energiafelvétel
- Újrahasznosítást elősegítő tervezés

A Philips folyamatosan szem előtt tartja innovatív fogyasztói termékei káros környezeti hatásainak csökkentését. A gyártás során a környezeti fejlesztésre irányuló erőfeszítéseink a káros anyagok mennyiségének csökkentését, az energiahatékony felhasználást, a hulladékkezelésre vonatkozó tájékoztatást és a termék újrahasznosítását célozzák.
Környezetvédelmi célkitűzéseink eredményeképp ez a TV-készülék elnyerte az Európai Unió Öko-címkéjét, a megkülönböztető Virág jelet (lásd: www.ecolabel.eu)
A készenléti állapotban fogyasztott energiával, a garanciális irányelvekkel, a cserealkatrészekkel és a TV-készülék újrahasznosításával kapcsolatos részletes információkat a Philips országspecifikus weboldalán, a www.philips.com címen talál.
A TV-készülék egyes funkciói elősegítik az energiahatékony használatot. A TV-készülék környezetvédelmi tulajdonságait az Európai Unió Öko-címkéjével ismerték el.

Energiatakarékos funkciók

- Energiatakarékosság
  Az energiatakarékossághoz a TV-készülék energiatakarékos beállítása mellett több TV-beállítás is hozzájárul. Tekintse meg a smart beállításokat a beállítás menüben.
- Alacsony készenléti üzemmód energiafelhasználása
  Az osztályelső és csúcstechnológiájú tápáramkör a TV-készülék áramfogyasztását rendkívül alacsony szintre csökkenti, ugyanakkor megtartja a folyamatos készenléti funkciót.

Energiagazdálkodás (Csak egyes típusok esetén)

A TV-készülék speciális energiagazdálkodása garantálja a lehető leghatékonyabb energiafelhasználást. Ellenőrizheti, hogy a személyes TV-beállítások, a képernyőn látható aktuális képek fényerőszintje és a környezeti fényviszonyok hogyan befolyásolják a relatív energiafogyasztást.

A használat befejezése

A TV-készülék és az akkumulátorok megfelelő hulladékkezelésével kapcsolatban lásd: 'A régi készülékek és akkumulátorok kiselejtezése' részt a felhasználói kézikönyvben (lásd 'A régi készülékek és akkumulátorok kiselejtezése', 6. oldal).

3 A TV-készülék

Köszönjük, hogy Philips terméket vásárolt, és üdvözöljük a Philips világában! A Philips által biztosított teljes körű támogatáshoz regisztrálja TV-készülékét a www.philips.com/welcome oldalon.

Ez a rész áttekintést nyújt a TV-készülék gyakran használt kezelőszerveiről és funkcióiról.

Oldalsó kezelőszervek és jelzőfények

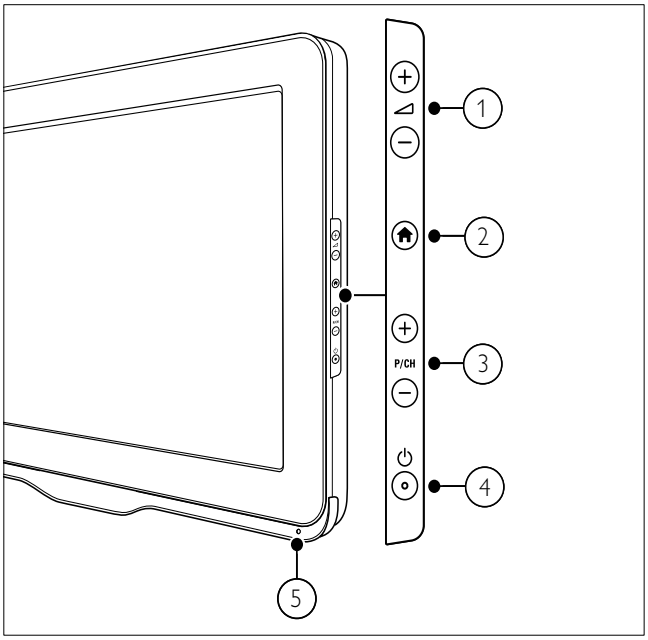

① ◿ +/-: A hangerő növelése vagy csökkentése.

② ⌂ (Otthon): A kezdőmenü be- és kikapcsolása.

③ P/CH +/-: Átkapcsolás a következő vagy az előző beprogramozott csatornára.

④ ⏻ (Tápkapcsoló): A készülék ki- és bekapcsolása. A készülék feszültség alatt marad mindaddig, amíg a tápkábelét ki nem húzza az elektromos aljzatból.

⑤ Távvezérlő érzékelője.

Távvezérlő

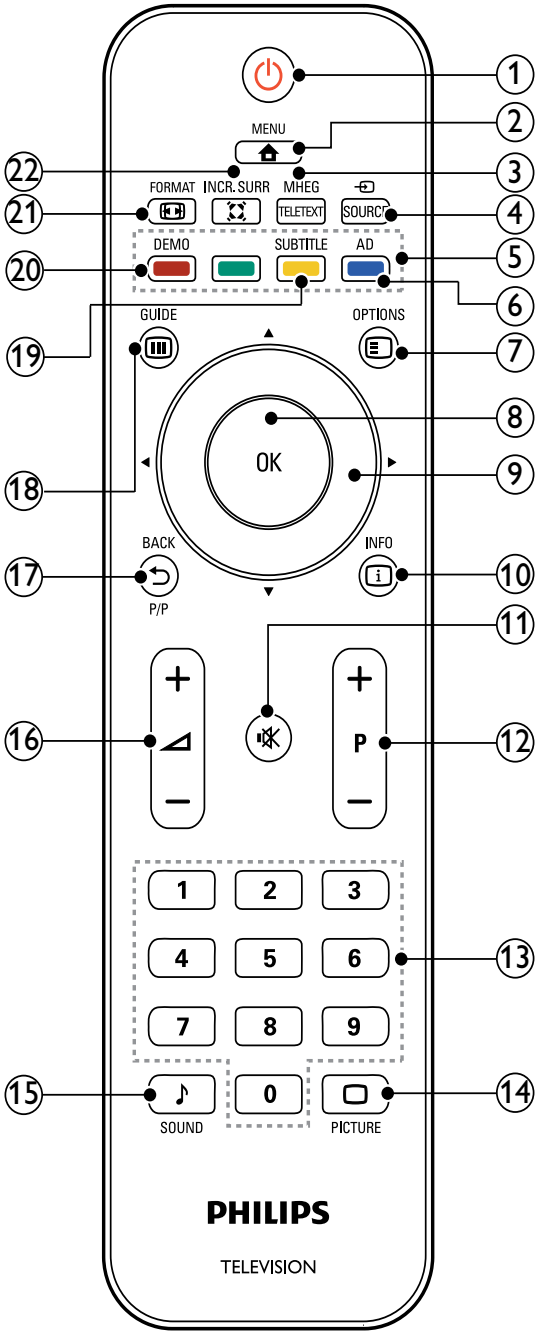

① ⏻ (Készenléti állapot bekapcsolva)
- Készenléti állapotba kapcsolja a TV-készüléket, ha az be van kapcsolva.
- Bekapcsolja a TV-készüléket, ha az készenléti állapotban van.

② ⌂ MENU
A főmenü be- és kikapcsolása.

③ MHEG/TELETEXT
A teletext be- és kikapcsolása.

④ SOURCE
A csatlakoztatott berendezések kiválasztása.

⑤ **Színes gombok**
Feladatok vagy beállítások kiválasztása.

⑥ **AD (Hangleírás) (csak RF Digital TV-készülék esetén)**
Csak az Egyesült Királyságban: Hangtájékoztatást biztosít látássérültek számára.

⑦ OPTIONS
Az aktuális művelet vagy kiválasztás beállításainak megjelenítése.

⑧ OK
Beírás vagy választás megerősítése és a csatornatáblázat megjelenítése TV-nézés közben.

⑨ **▲▼◀▶ (Navigációs gombok)**
Navigálás a menükben.

⑩ INFO
A műsorral kapcsolatos információk megjelenítése, amennyiben rendelkezésre állnak. Ha az információk több oldalra szétosztva tekinthetők meg, akkor a következő oldal megjelenítéséhez nyomja meg a **OPTIONS** gombot.

⑪ **(Némítás)**
A hang elnémítása és visszaállítása.

⑫ **P +/- (Csatornaváltás Fel/Le)**
Átkapcsolás a következő vagy az előző beprogramozott csatornára. Ha a TV menüje be van kapcsolva, akkor ez Oldal fel / le parancsként használható.

⑬ **0-9 (Számgombok)**
Csatorna vagy beállítás kiválasztása.

⑭ PICTURE (Kép-előbeállítások)
A képbeállítások menüjének megnyitása.

⑮ ♪ SOUND (Hang-előbeállítás)
A hangbeállítások menüjének megnyitása.

⑯ **+/- (Hangerő Fel / Le)**
A hangerő növelése vagy csökkentése.

⑰ BACK P/P (Előző csatorna)
- Visszatérés az előző képernyőre.
- Átkapcsolás az előzőleg nézett csatornára.

⑱ GUIDE
Váltás a csatornatáblázat és a programlista között.

⑲ **SUBTITLE (csak RF Digital TV-készülék esetén)**
Feliratok engedélyezése vagy letiltása.

⑳ **DEMO (Csak egyes típusok esetén)**
A bemutató menü be- és kikapcsolása.

㉑ FORMAT
Képformátum kiválasztása.

㉒ INCR. SURR
Sztereó jelforrások esetében az Incredible Surround engedélyezése. Térhatású mód engedélyezése monó jelforrások esetében.

Távvezérlő használata

A távvezérlő használatakor tartsa azt közel a TV-készülékhez, és irányítsa a távvezérlő érzékelője felé. Győződjön meg arról, hogy a távvezérlő és a TV-készülék között nem akadályozza bútor, fal vagy más tárgy a jelek haladását.

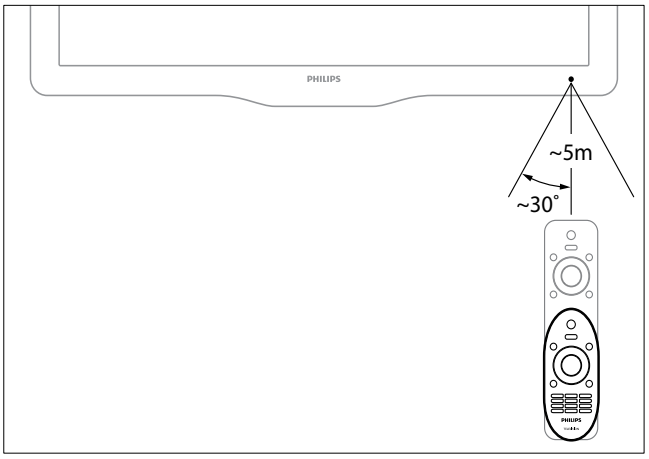

Magyar

4 A TV-készülék használata

Ebben a szakaszban a TV-készülék alapvető műveleteinek végrehajtásáról olvashat.

A TV-készülék be- / kikapcsolása vagy készenléti üzemmódba kapcsolása

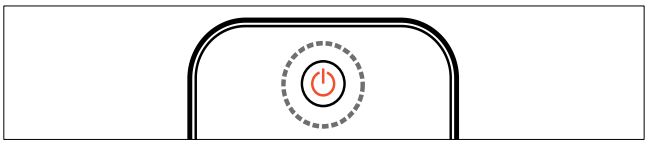

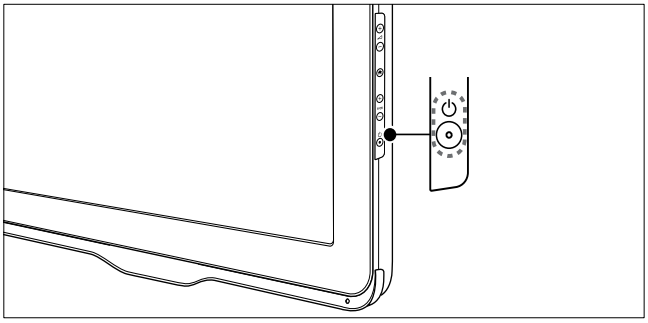

Bekapcsolás

- Ha a készenléti jelzőfény nem világít, nyomja meg a készülék oldalán található ⏻ (**Tápkapcsoló**) gombot.
- Ha a készenlétjelző pirosan világít, nyomja meg a távvezérlőn a ⏻ (**Készenléti állapot bekapcsolva**) gombot.

A készülék készenléti állapotba állítása

- Nyomja meg a távvezérlőn a ⏻ (**Készenléti állapot bekapcsolva**) gombot.
  ↳ A készenlétjelző színe pirosra változik.

A készülék kikapcsolása

- Nyomja meg a ⏻ (**Tápkapcsoló**) gombot a készülék oldalán.
  ↳ A készenlétjelző kikapcsolódik.

Tanács

- Bár a készülék készenléti állapotban nagyon kevés energiát fogyaszt, az energiafelhasználás folyamatos. Ha a TV-készüléket hosszabb ideig nem használja, a hálózati kábelt húzza ki a csatlakozóaljzatból.

Megjegyzés

- Ha nem találja a távvezérlőt, és készenléti üzemmódban levő TV-készülékét be kívánja kapcsolni, nyomja meg a TV-készülék oldalán a **P/CH +/-** gombot.

Csatornaváltás

- Nyomja meg a távvezérlőn a **P +/-** gombot vagy a TV-készülék oldalán a **P/CH +/-** gombot.
- Írjon be egy csatornaszámot a **Számgombok** segítségével.
- A csatornatáblázatot a **OK** gomb megnyomásával jelenítheti meg.
- Ha vissza kíván kapcsolni az előző TV-csatornára, nyomja meg a távvezérlőn a ⮌ **BACK P/P** gombot.

Megjegyzés

- Kedvenclista használata esetén csak az abban felsorolt csatornák választhatók ki a listáról (lásd 'Kedvenclista kiválasztása', 19. oldal).

Csatornaváltás a csatornatáblázat használatával

A csatornatáblázat táblázatos formában jeleníti meg az elérhető csatornákat.

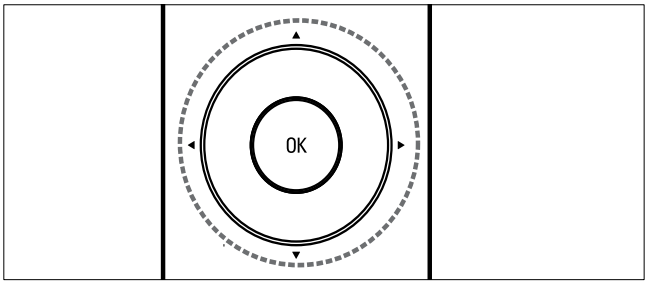

1 Nyomja meg a **OK** gombot.
↳ Megjelenik a csatornatáblázat.

2 A csatornatáblázatból a ▲▼◀▶ gomb megnyomásával léphet ki.

3 A **OK** segítségével válasszon egy csatornát.

Csatlakoztatott készülékek

Megjegyzés

- Kapcsolja be a készüléket, mielőtt forrásként beállítaná a TV-készüléken.

A forrás kiválasztására szolgáló gomb használata

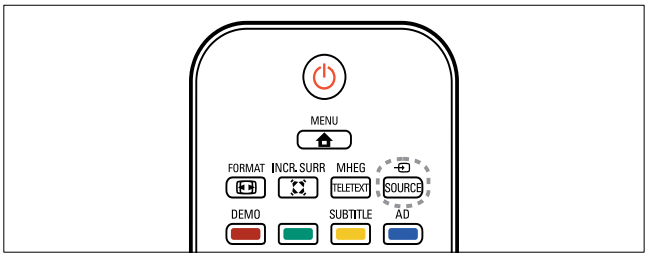

1 Nyomja meg a **SOURCE** gombot.
↳ Megjelenik a forráslista.

2 A ▲▼ segítségével válasszon egy készüléket.

3 A kiválasztás megerősítéséhez nyomja meg az **OK** gombot.
↳ A TV-készülék átvált a kiválasztott készülékre.

A TV hangerejének beállítása

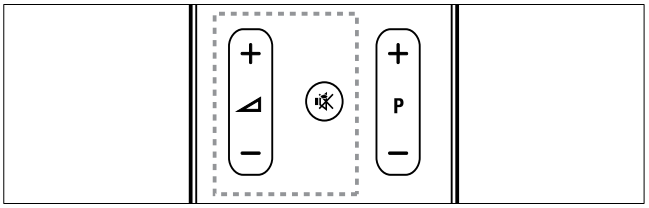

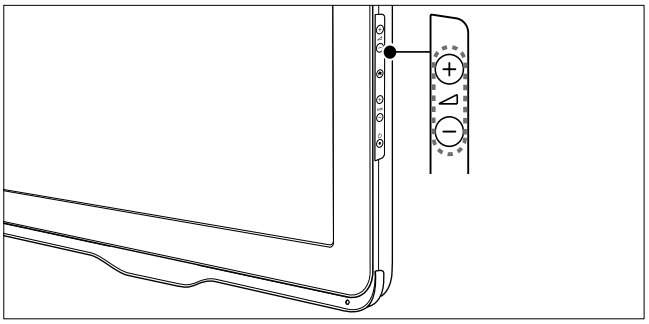

A hangerő növelése vagy csökkentése

- Nyomja meg az ◿ **+/-** gombot.

Hang elnémítása vagy visszaállítása

- A hang elnémításához nyomja meg a 🔇 gombot.
- A hang visszaállításához nyomja meg ismét a 🔇 gombot.

Magyar

A teletext használata

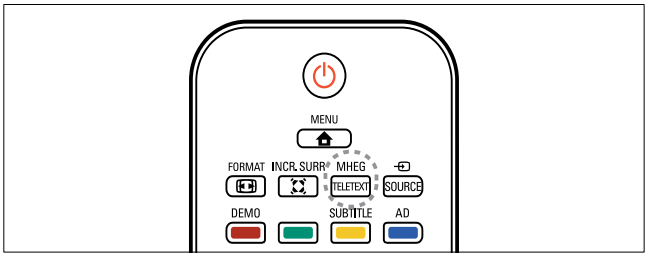

1 Nyomja meg a **MHEG/TELETEXT** gombot.
   ↳ Megjelenik a főoldal.

2 Az alábbiak szerint válasszon ki egy oldalt:
   - A **Számgombok** segítségével adja meg az oldalszámot.
   - Az előző vagy a következő oldal megjelenítéséhez nyomja meg a **P +/-** gombot.
   - A **Színes gombok** használatával válasszon ki egy színkódos elemet.
   - Az előzőleg megtekintett oldalhoz a ⮌ **BACK** gomb megnyomásával térhet vissza.

3 A teletextből való kilépéshez nyomja meg az **MHEG/TELETEXT** gombot.

5 A TV-készülék fejlett funkciói

A TV-menük elérése

A menük segítségével csatornákat hangolhat be, módosíthatja a kép- és hangbeállításokat, valamint további szolgáltatásokat is elérhet.

1 Nyomja meg az ⌂ **MENU** gombot.
↳ Megjelenik a menüképernyő.

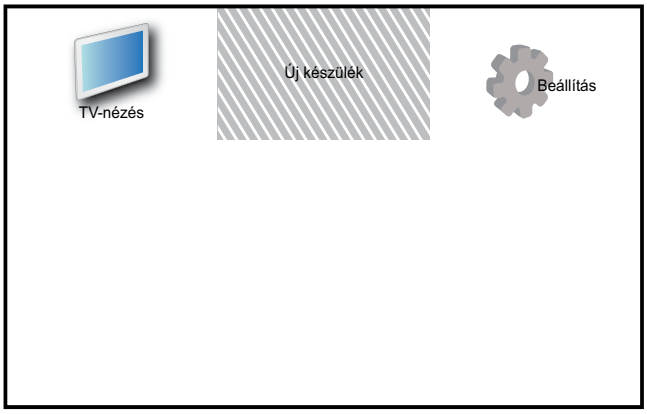

2 Az alábbi menük egyikének kiválasztásához és a menüben való navigáláshoz nyomja meg a ▲▼◀▶ gombot.
- **[TV-nézés]**: Visszakapcsolás az antenna jelforrásra, ha másik jelforrás van kiválasztva.
- **[Új készülék]**: Új készülékek hozzáadása a kezdőmenühöz.
- **[Beállítás]**: A kép-, hang- és egyéb beállítások módosítására szolgáló menük elérése.

3 A kiválasztás megerősítéséhez nyomja meg az **OK** gombot.

4 A kilépéshez nyomja meg a ⌂ **MENU** gombot.

Tanács

- Az **[Új készülék]** kiválasztása után kövesse a képernyőn megjelenő utasításokat a megfelelő eszköz és csatlakozó kiválasztásához.

A főmenüben található készülékek átnevezése

A főmenübe felvett készülékek kívánság szerint átnevezhetők.

1 Nyomja meg az ⌂ **MENU** gombot.

2 A ▲▼◀▶ gombbal válassza ki az átnevezni kívánt készüléket.

3 Nyomja meg a ☰ **OPTIONS** gombot.
↳ Megjelenik a beállítások menüje.

4 Nyomja meg a ▲▼ gombot az **[Átnevezés]** pont kiválasztásához, majd nyomja meg a **OK** gombot.
↳ Megjelenik egy szövegbeviteli mező.

5 A ▲▼◀▶ gombok segítségével válassza ki a megfelelő karaktereket.

6 Az egyes karakterek elfogadásához nyomja meg az **OK** gombot.

7 Válassza a **[Kész]** parancsot, majd az eszközök átnevezésének befejezéséhez nyomja meg az **OK** gombot.

Megjegyzés

- A készülék neve legfeljebb 16 karakterből állhat.
- A kis- és nagybetűk közti váltáshoz használja az **[Aa]** lehetőséget.

Magyar

Készülékek eltávolítása a kezdőmenüről.

Ha egy készülék már nem csatlakozik a TV-hez, távolítsa el azt a kezdőmenüről.

1 Nyomja meg az ⌂ **MENU** gombot.

2 A ▲▼◀▶ gombbal válassza ki az eltávolítani kívánt eszközt.

3 Nyomja meg az ☰ **OPTIONS** gombot.

4 Nyomja meg a ▲▼ gombot az **[Eszk. eltávol.]** pont kiválasztásához, majd nyomja meg a **OK** gombot.

5 Válassza az **[Eltávolítás]** lehetőséget, majd nyomja meg az **OK** gombot.
   ↳ A kiválasztott eszköz eltűnik a főmenüből.

Kép- és hangbeállítások módosítása

A kép- és hangbeállítások módosítása, hogy azok a lehető legjobban megfeleljenek igényeinek. Alkalmazhatja az előre meghatározott beállításokat, de manuálisan is módosíthatja azokat.

Megjegyzés

- TV nézése vagy külső készülékek használata közben nyomja meg az ☰ **OPTIONS** gombot, majd válassza a **[Kép és hang]** parancsot a kép- és hangbeállítások gyors eléréséhez.

A Beállítások segéd használata

A Beállítások segéd segítségével megadhatja a kép- és hangbeállításokat.

1 Nyomja meg az ⌂ **MENU** gombot.

2 A ▲▼◀▶ segítségével válassza ki a **[Beállítás]** > **[Kép]** > **[Beáll. asszíszt.]** lehetőséget.

3 Nyomja meg az **OK** gombot.
   ↳ Megjelenik az **[Beáll. asszíszt.]** menü. Kövesse a képernyőn megjelenő utasításokat a kívánt képbeállítások kiválasztásához.

Kép-előbeállítás használata

Előre meghatározott képbeállítások alkalmazásához használja a Kép-előbeállítások funkciót.

1 Nyomja meg az ▢ **PICTURE** gombot.
   ↳ Megjelenik az **[Kép előbeállítás]** menü.

2 A ▲▼ gombokkal válasszon az alábbi beállítások közül.
   - **[Egyéni]**: A **[Beáll. asszíszt.]** menü módosításainak alkalmazása.
   - **[Élénk]**: Gazdag és dinamikus beállítások alkalmazása.
   - **[Normál]**: A legtöbb környezethez és a legtöbb műsorhoz megfelelő képbeállítások.
   - **[Film]**: Beállítások alkalmazása a filmlejátszásra.
   - **[Játék]**: Játékra alkalmas beállítások alkalmazása.
   - **[Energiatakarékos]**: Kis energiafelhasználást biztosító beállítások alkalmazása.
   - **[Természetes]**: A legjobb képminőség beállítása.
   - **[Egyéni]**: A személyre szabott képbeállítások megjelenítése.

3 A kiválasztás megerősítéséhez nyomja meg az **OK** gombot.
   ↳ Ezzel a kiválasztott kép előbeállítás érvényre jut.

A képbeállítások manuális megadása

1 Nyomja meg az ⌂ MENU gombot.

2 A ▲▼◀▶ segítségével válassza ki a **[Beállítás]** > **[Kép]** lehetőséget.

3 A ▲▼◀▶ gombok használatával válasszon az alábbi beállítások közül.

- **[Kép előbeállítás]**: Előre meghatározott képbeállítások elérése.
- **[Videokontraszt]**: A videotartalom intenzitásának beállítása, miközben a háttérvilágítás változatlan marad.
- **[Kontraszt]**: A háttérvilágítás intenzitásának beállítása a videotartalom módosítása nélkül.
- **[Fényerő]**: A sötét területek intenzitásának és részletgazdagságának módosítása.
- **[Szín]**: A színek telítettségének módosítása.
- **[Árnyalat]**: A színeltérések kompenzálása.
- **[Élesség]**: A képélesség beállítására szolgál.
- **[Zajcsökkentés]**: A képzaj szűrése és csökkentése.
- **[Árnyalat]**: Egy kép színegyensúlyának módosítása.
- **[Egyéni színárny.]**: Az árnyalatbeállítás testreszabása. (Csak akkor érhető el, ha az **[Árnyalat]** > **[Egyéni]** ki van választva)
- **[Digital Crystal Clear]**: Minden egyes képpont finombeállítása a környező képpontok alapján. Ez kiváló, nagy felbontású képet eredményez.
    - **[Dinam. kontraszt]**: Javítja a kontrasztot. A javasolt beállítás: **[Közepes]**.
    - **[Dinam. háttérvil.]**: A TV-készülék háttérvilágításának módosítása, hogy az megfeleljen a környezeti fényviszonyoknak.
    - **[MPEG hibacsökk.]**: Az átmenetek elsimítása digitális képeknél. Ez a funkció ki- és bekapcsolható.
    - **[Színkiemelés]**: A színeket elevenebbé teszi, továbbá élénk színek esetén növeli a részletgazdagságot. Ez a funkció ki- és bekapcsolható.
- **[PC mód]**: A kép beállítása arra az esetre, ha egy személyi számítógép csatlakozik a TV-készülékhez a HDMI vagy a DVI-csatlakozón keresztül.
- **[Képformátum]**: A kép formátumának megváltoztatása.
- **[Képméret]**: A megjelenítési terület beállítása. (Maximális értékre állítva a kép zajossá válhat, illetve az élek egyenetlenül jelenhetnek meg.)
- **[Vízsz. eltolás]**: A kép vízszintes irányú beállítása PC-VGA, DVI, HDMI vagy YPbPr esetében.
- **[Függ. eltolás]**: A kép függőleges irányú beállítása PC-VGA, DVI, HDMI vagy YPbPr esetében.

A képformátum módosítása

1 Nyomja meg az ⊡ **FORMAT** gombot.
↳ Megjelenik a képformátum sávja.

2 A ▲▼ gombok segítségével válasszon képformátumot.
↳ A kiválasztott képformátum aktiválódik.

3 Nyomja meg az **OK** gombot a választás megerősítéséhez.

A képformátumok összefoglalása

A következő képbeállításokat lehet megadni.

Megjegyzés

- A képforrás formátumától függően bizonyos képbeállítások nem érhetők el.

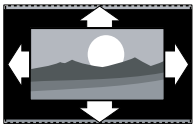

[Autom. formátum]: (Számítógépes módban nem használható.) A kép automatikus nagyítása, hogy az teljesen kitöltse a képernyőt. A feliratok láthatók maradnak.

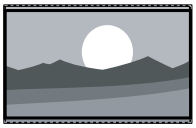

[SuperZoom nagyít]: (HD és számítógépes módban nem használható.) A 4:3 képarányú adások esetén eltávolítja az oldalsó fekete sávokat. A minimális torzítás elkerülhetetlen.

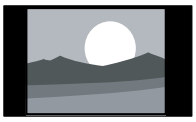

[4:3]: Hagyományos, 4:3 képarányú megjelenítés.

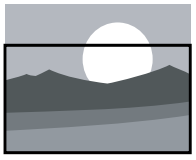

[Nagy felirat]: 4:3 formátumú képek a képernyő teljes területén történő megjelenítése úgy, hogy a feliratok láthatók maradnak. A kép felső területének egy részét levágja.

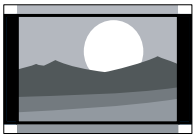

[Film széles. 14:9]: (HD és számítógépes módban nem használható.) A 4:3 formátum 14:9 képarányra történő átméretezése.

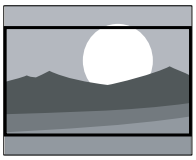

[Film széles. 16:9]: (HD és számítógépes módban nem használható.) A 4:3 formátum 16:9 képarányra történő átméretezése.

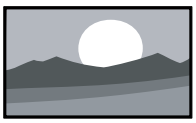

[Szélesvásznú]: A 4:3 formátum 16:9 arányra történő átállítása.

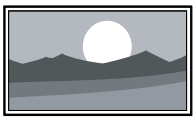

[Nem besorolt]: Csak HD és számítógépes módban használható egyes készülékek esetében. A legnagyobb képélességet biztosítja. A műsorszóró rendszerétől függően kismértékű torzulás jelenhet meg. A legjobb eredmény elérése érdekében állítsa a számítógép képbeállítását széles képernyőre.

A hang-előbeállítások használata

Előre meghatározott hangbeállítások alkalmazásához használja a Hang-előbeállítások funkciót.

1 Nyomja meg az ♪ **SOUND** gombot.
   ↳ Megjelenik az **[Hang előbeállítás]** menü.

2 A ▲▼ gombok használatával válasszon az alábbi beállítások közül.
   - **[Egyéni]**: A hangmenüben személyre szabott beállítások alkalmazása.
   - **[Normál]**: A legtöbb környezethez és a legtöbb műsorhoz megfelelő hangbeállítások.
   - **[Hírek]**: Beszédre, például hírműsorok hallgatására alkalmas beállítások alkalmazása.
   - **[Film]**: Filmlejátszásra alkalmas beállítások alkalmazása.

3 A kiválasztás megerősítéséhez nyomja meg az **OK** gombot.
   ↳ Ezzel a kiválasztott hangbeállítás érvényre jut.

A hangbeállítások kézi meghatározása

1 Nyomja meg a ⌂ **MENU** gombot.

2 A ▲▼◀▶ gombok segítségével válassza ki a **[Beállítás]** > **[Hang]** lehetőséget.
   ↳ Megjelenik az **[Hang]** menü.

3 A ▲▼◀▶ gombok használatával válasszon az alábbi beállítások közül.

- **[Hang előbeállítás]**: Az előre meghatározott hangbeállítások elérése.
- **[Mély]**: A mély hangok szabályozása.
- **[Magas]**: A magas hangok szabályozása.
- **[Dig. hang-ajak szink.]**: A lipsync hangkimenet engedélyezése vagy letiltása. Ennek engedélyezése esetén a TV szinkronizálja a hang- és a videokimenetet. Letiltása esetén a TV-hez csatlakoztatott készüléken kell beállítani a lipsync hangszolgáltatást. (Csak SPDIF-csatlakozás esetén érhető el)
- **[Hangerő]**: A hangerő szabályozása.
- **[Hangerő - gyengénlátó]**: A látáskárosult hangsáv és a normál hangsáv arányának beállítása. Ha rendelkezésre áll, a látáskárosult hangsáv a képernyőn látható eseményekről szóló beszámolót szólaltat meg. Ennek engedélyezéséhez a következő gombot kell megnyomni: **AD** (**Hangleírás**). (Csak az Egyesült Királyságban érhető el.)
- **[Balansz]**: A jobb és a bal oldali hangszóró egyensúlyának beállítása.
- **[Beszédnyelv]**: Digitális csatornák esetén áll rendelkezésre, ha a műsort több nyelven sugározzák. Az összes elérhető nyelvű hangsáv felsorolása.
- **[Kettős I-II]**: Különböző nyelvű hangsávok közötti váltás, amennyiben a műsort több nyelven sugározzák.
- **[Monó/sztereó]**: A sztereó és monó hangzás közötti váltás sztereóban sugárzott műsor esetén.
- **[TV-hangszórók]**: A TV hangszóróinak be- és kikapcsolása. (Csak akkor használható, ha az Easylink funkció be van kapcsolva).
- **[Surround]**: Térhatású hangzás engedélyezése.
- **[Fejhall. hangerő]**: A fejhallgató hangerejének beállítása.
- **[Auto. hangerőbeállítás]**: A hirtelen hangerőváltozások csökkentése, például csatornaváltás esetén.
- **[Hangerőváltozás]**: Kiegyenlíti a csatornák vagy a csatlakoztatott készülékek közötti hangerőkülönbségeket. A delta hangerő módosítása előtt a készüléket kapcsolja át a csatlakoztatott készülékre.
- **[SPDIF OUT]**: A digitális hangkimenet formátumát választja meg.
   - **[PCM]**: PCM formátumúra alakítja át a nem PCM formátumokat.
   - **[Többcsatornás]**: A házimozira irányítja a hangot.

Magyar

Az univerzális elérés menü használata

Az univerzális elérés menüt az üzembe helyezés alkalmával aktiválhatja. Az engedélyezés után a TV nézése vagy a külső készülékek használata közben egyszerűen elérhetők a gyengén látók és a halláskárosultak által használható menük.

Tanács

- Az univerzális elérés menü az alábbi menüpontok kiválasztásával is engedélyezhető: **[Beállítás]** > **[Üzembe helyez]** > **[Testreszabás]** > **[Univ. elérés]** > **[Be]**.

1 TV-nézés közben nyomja meg a **OPTIONS** gombot.
↳ Megjelenik a TV-beállítások menüje.

2 Válassza az **[Univ. elérés]** menüpontot, majd az **OK** vagy a ▶ gomb megnyomásával nyissa meg azt.

3 A ◀▶ gombok megnyomásával válassza ki az alábbi beállítások egyikét, majd annak megnyitásához nyomja meg a **OK** gombot.
- **[Hallássérültek]**: A halláskárosultaknak szóló felirat engedélyezése vagy letiltása.
- **[Gyengénlátó]**: A hangszóró, a fejhallgató vagy mindkettő kiválasztása a **[Hangerő - gyengénlátó]** hangsáv lejátszásához. A hangleírás letiltásához válassza a **[Ki]** lehetőséget. (Csak az Egyesült Királyságban érhető el).
- **[Hangerő - gyengénlátó]**: A gyengén látóknak szánt hangsáv hangerejének beállítása.

Tanács

- A beállítások a távvezérlő színes gombjaival érhetők el.

Speciális teletextfunkciók használata

A teletext menüjének elérése

A teletext szolgáltatásainak elérése a teletext beállításainak menüjéből.

1 Nyomja meg a **MHEG/TELETEXT** gombot.
↳ Megjelenik a teletext képernyője.

2 Nyomja meg a **OPTIONS** gombot.
↳ Megjelenik a teletext menüje.

3 A ▲▼ segítségével válassza ki az alábbi lehetőségek egyikét.
- **[Felfedés]**: Az egyes oldalakon elrejtett információknak (pl. rejtvények, találós kérdések megoldásának) megjelenítésére vagy elrejtésére szolgál.
- **[Alold. megtekint.]**: Ha vannak elérhető aloldalak, az aloldalakat automatikusan léptetheti.
- **[Nyelv]**: Átváltás másik nyelvcsoportba, hogy a szöveg helyesen jelenjen meg, ha az adott nyelv eltérő karakterkészletet használ.
- **[Old. kimerevít.]**: Az aktuális oldal kimerevítése.
- **[Osztott képernyő]** / **[Teljes képernyő]**: Képernyőosztásos teletext engedélyezése és letiltása.

4 A ▲▼◀▶ gombok használatával válassza ki a megfelelő menüpontot, majd annak elfogadásához nyomja meg az **OK** gombot.

5 A teletext beállításainak menüjéből való kilépéshez nyomja meg az **BACK** gombot.

Teletext aloldalainak kiválasztása

Egy-egy teletextoldalhoz gyakran több aloldal tartozik. Az aloldalak a főoldal száma melletti sávon jelennek meg.

1 Nyomja meg az **MHEG/TELETEXT** gombot.
   ↳ Megjelenik a teletext képernyője.

2 A ▲▼ segítségével válasszon egy teletextoldalt.

3 Aloldalt a ◀▶ segítségével nyithat meg.

A T.O.P. kiválasztása

A T.O.P. (Table Of Pages, oldaljegyzékes) teletext-adások lehetővé teszik, hogy oldalszámok beírása nélkül egyik témáról a másikra ugorjon. T.O.P. nem mindegyik TV-csatorna esetében elérhető.

1 Nyomja meg az **MHEG/TELETEXT** gombot.
   ↳ Megjelenik a teletext képernyője.

2 Nyomja meg az ⓘ **INFO** gombot.
   ↳ Megjelenik a T.O.P. áttekintő lista.

3 A ▲▼◀▶ gombok segítségével válasszon egy témát.

4 Az oldal megtekintéséhez nyomja meg az **OK** gombot.

A kedvenc csatornák listájának létrehozása és használata

Kedvenc TV-csatornáiból listát állíthat össze, hogy egyszerűbben megtalálja azokat.

Kedvenclista kiválasztása

1 TV-nézés közben a csatornatáblázat megjelenítéséhez nyomja meg az **OK** gombot.

2 Nyomja meg az ☰ **OPTIONS** gombot.
   ↳ Megjelenik a csatornabeállítások menüje.

3 A ▲▼ gombok használatával válassza a **[Válasszon listát]** menüpontot, majd a **OK** gomb segítségével nyissa meg azt.
   ↳ Megjelennek a csatornalista beállításai.

4 Válassza az **[kedvenc]** lehetőséget, majd nyomja meg az **OK** gombot.
   ↳ Ekkor csak a kedvenclistán szereplő csatornák jelennek meg a csatornatáblázatban.

Megjegyzés

- Amíg nem vesz fel csatornákat a kedvenclistákra, a kedvenc csatornák táblázata üres.

Magyar

Az összes csatorna megtekintése

A kedvenclistából kilépve megtekintheti az összes beállított csatornát.

1 TV-nézés közben nyomja meg a **OK** gombot.
↳ Megjelenik a csatornatáblázat.

2 Nyomja meg az ⊟ **OPTIONS** gombot.
↳ Megjelenik a csatornabeállítások menüje.

3 A ▲▼ gombok használatával válassza a **[Válasszon listát]** menüpontot, majd a **OK** vagy a ▶ gomb segítségével nyissa meg azt.

4 Válassza az **[Összes]** lehetőséget, majd nyomja meg az **OK** gombot.
↳ A csatornatáblázatban az összes csatorna megjelenik.

Megjegyzés

- A csatornatáblázat megjelenítésekor az összes kedvenc csatornát csillag jelöli.

Csatorna felvétele a kedvenclistába

Tanács

- Egy csatorna kedvenclistába való felvétele előtt jelenítse meg az összes csatornát.

1 TV-nézés közben nyomja meg a **OK** gombot.
↳ Megjelenik a csatornatáblázat.

2 A ▲▼◀▶ segítségével válassza ki a kedvenclistára felvenni kívánt csatornát.

3 Nyomja meg az ⊟ **OPTIONS** gombot.
↳ Megjelenik a csatornabeállítások menüje.

4 Válassza az **[Megjel. kedvenc.]** lehetőséget, majd nyomja meg az **OK** gombot.
↳ A csatorna felkerül a kedvenclistára.

Megjegyzés

- A csatornatáblázatban minden kedvenc csatornát csillag jelöl.

Csatorna eltávolítása a kedvenclistából

1 TV-nézés közben nyomja meg a **OK** gombot.
↳ Megjelenik a csatornatáblázat.

2 A ▲▼◀▶ gombbal válassza ki az eltávolítani kívánt csatornát.

3 Nyomja meg a ⊟ **OPTIONS** gombot.

4 Válassza az **[Eltávolítás a kedvencekből]** lehetőséget, majd nyomja meg az **OK** gombot.
↳ A csatorna eltávolítása megtörténik.

Az elektronikus műsorfüzet használata

Az elektronikus műsorfüzet a digitális csatornák esetében a képernyőn megjeleníthető műsorkalauz. A műsorfüzet a következőket teszi lehetővé:

- Megtekintheti az éppen sugárzott digitális műsorok listáját
- Megtekintheti a soron következő műsorokat.
- Műfajok szerint rendezheti a műsorokat.
- Emlékeztetőket állíthat be, amelyek figyelmeztetik az adott műsorok kezdetére.
- Létrehozhatja a kedvenc EPG-csatornáinak listáját

Az elektronikus műsorfüzet bekapcsolása

1 TV-nézés közben nyomja meg az **GUIDE** gombot.
   ↳ Megjelenik az ütemezett műsorokkal kapcsolatos információkat tartalmazó EPG-szervező képernyő.

Megjegyzés

- A műsorfüzetadatok csak bizonyos országokban állnak rendelkezésre, és betöltésük időt vehet igénybe.

Tanács

- A **GUIDE** gomb lenyomásával válthat a műsorfüzet és a csatornatáblázat megjelenítése között.

Az elektronikus műsorfüzet használata

1 TV-nézés közben nyomja meg a **GUIDE** gombot.
   ↳ Megjelenik az EPG-szervező képernyő.

2 Nyomja meg a **MENU** gombot.
   ↳ Megjelenik a műsorfüzet menü.

3 A ▲▼◀▶ gombok segítségével válassza ki a kívánt beállítást, majd a jóváhagyáshoz nyomja meg az **OK** gombot.

4 Az elektronikus műsorfüzetből való kilépéshez nyomja meg a **MENU** gombot.

Megjegyzés

- A Műsorfüzet menüben csak a **[Kedvenc EPG-csatornák]** listán szereplő csatornák jelennek meg.

A műsorfüzet beállításait tartalmazó menü használata

Az emlékeztetők beállításához és törléséhez, a nap váltásához és a műsorfüzet egyéb hasznos lehetőségeinek eléréséhez használja a műsorfüzet beállításainak menüjét.

1 Nyomja meg a **GUIDE** gombot.

2 Nyomja meg a **OPTIONS** gombot.
   ↳ Megjelenik az EPG menü.

3 A ▲▼ segítségével válassza ki az alábbi lehetőségek egyikét.
   - **[Emlék. beállít.]** / **[Emlék. törlése]**: A műsorok emlékeztetőinek beállítása vagy törlése.
   - **[Nap módosítása]**: EPG nap beállítása.
   - **[Adatok megjel.]**: A programinformációk megjelenítése.
   - **[Keres. műf. Szerint]**: TV-műsorok keresése műfaj alapján.
   - **[Ütemezett emlék.]**: Műsoremlékeztetők listájának megjelenítése. Csak a később kezdődő műsorok esetében érhető el.
   - **[Kedvenc EPG-csatornák]**: A kedvenc EPG csatornák beállítása.

4 A beállítás aktiválásához nyomja meg az **OK** gombot.

5 Az elektronikus műsorfüzetből való kilépéshez nyomja meg a **BACK** gombot.

Tanács

- A **GUIDE** gomb lenyomásával válthat a műsorfüzet és a csatornatáblázat megjelenítése között.

Magyar

A TV-készülék órájának használata

A TV-készülék képernyőjén megjeleníthet egy órát. Az óra a TV-szolgáltató által továbbított pontos időt jeleníti meg.

A TV-készülék órájának kézi beállítása

Bizonyos országokban kézzel kell beállítani a TV óráját.

1 Nyomja meg az ⌂ **MENU** gombot.

2 Válassza a **[Beállítás]** > **[Funkciók]** > **[Óra]** lehetőséget.
↳ Megjelenik az **[Óra]** menü.

3 A ▲▼◀▶ gombok segítségével adja meg az időt.

4 A megerősítéshez válassza az **[Kész]** lehetőséget.

5 A kilépéshez nyomja meg a ⌂ **MENU** gombot.

Megjegyzés

- Ha digitális adást támogató országot választott, akkor az óra alaphelyzetben a TV-szolgáltató által közvetített időadatot jeleníti meg.

A TV órájának megjelenítése

1 TV-nézés közben nyomja meg a ⊟ **OPTIONS** gombot.
↳ Megjelenik a TV beállításainak menüje.

2 Válassza az **[Óra]** menüpontot.

3 Nyomja meg az **OK** gombot.

Megjegyzés

- Az óra letiltásához ismetelje meg a fenti eljárást.

Az óra üzemmódjának módosítása

1 Nyomja meg a ⌂ **MENU** gombot.

2 A ▲▼◀▶ gombok segítségével válassza ki a **[Beállítás]** > **[Üzembe helyez]** > **[Óra]** > **[Auto. óra mód]** lehetőséget.

3 A ▲▼ gombok segítségével válassza ki a **[Automatikus]** vagy a **[Kézi]** lehetőséget.

4 A megerősítéshez nyomja meg a **OK** gombot.

Az időzóna módosítása

1 Nyomja meg a ⌂ **MENU** gombot.

2 A ▲▼◀▶ gombok segítségével válassza ki a **[Beállítás]** > **[Üzembe helyez]** > **[Óra]** > **[Időzóna]** lehetőséget.

3 A ▲▼ segítségével válassza ki a kívánt időzónát.

4 A megerősítéshez nyomja meg a **OK** gombot.

Megjegyzés

- Ez a lehetőség csak a **[Auto. óra mód]** > **[Kézi]** választása esetén áll rendelkezésre (a pontos idő adatait továbbító országok esetén).

Nyári időszámítás használata

1 Nyomja meg a ⌂ **MENU** gombot.

2 A ▲▼◀▶ gombok segítségével válassza ki a **[Beállítás]** > **[Üzembe helyez]** > **[Óra]** > **[Nyári időszámítás]** lehetőséget.

3 Az **OK** vagy a ▶ gomb használatával nyissa meg a **[Nyári időszámítás]** menüt.

4 A ▲▼ gombok segítségével válassza ki a **[Szabványidő]** vagy a **[Nyári időszámítás]** lehetőséget.

5 A megerősítéshez nyomja meg a **OK** gombot.

Megjegyzés

- Ez a beállítás csak az **[Auto. óra mód]** > **[Kézi]** menüpont kiválasztása esetén érhető el.

Időzítők használata

Időzítőket állíthat be a TV-készülék egy meghatározott idő után történő készenléti módba váltáshoz.

Tanács

- Az időzítők használata előtt állítsa be a TV óráját.

A TV-készülék automatikus átkapcsolása készenléti módba (Időzített kikapcsoló)

Az időzített kikapcsoló előre meghatározott idő elteltével a TV-készüléket készenléti módba állítja.

Tanács

- A TV-készüléket korábban is kikapcsolhatja, vagy a visszaszámlálás alatt törölheti a beállított időt.

1 Nyomja meg az ⌂ **MENU** gombot.

2 A ▲▼◀▶ segítségével válassza ki a **[Beállítás]** > **[Funkciók]** > **[Autom. kikapcs.]** lehetőséget.
   ↳ Megjelenik az **[Autom. kikapcs.]** menü.

3 A ◀▶ gombok használatával nulla és 180 perc közötti értéket választhat.
   ↳ Az automatikus kikapcsolás időzítését öt perces léptékkel lehet beállítani. Az automatikus kikapcsolást a nulla érték megadásával lehet letiltani.

4 Az automatikus kikapcsolást az **OK** gomb használatával aktiválhatja.
   ↳ A TV a megadott időtartam eltelte után készenléti állapotba vált.

A TV-készülék automatikus bekapcsolása (bekapcsolási időzítő)

Lehetősége van a megadott időpontban készenléti üzemmódból bekapcsolni a készüléket a megadott csatornára.

1 Nyomja meg a ⌂ **MENU** gombot.

2 A ▲▼◀▶ gombok segítségével válassza ki a **[Beállítás]** > **[Funkciók]** > **[Bekapcs.-időzítő]** lehetőséget.

3 Nyomja meg a ▶ gombot a **[Bekapcs.-időzítő]** menü megnyitásához.
   - **[Aktivál]**: A TV bekapcsolási gyakoriságának kiválasztása.
   - **[Idő]**: A TV bekapcsolási idejének beállítása.
   - **[Programszám]**: A csatorna vagy a csatlakoztatott eszköz kiválasztása.

4 A kilépéshez nyomja meg a ⌂ **MENU** gombot.

Tanács

- A szolgáltatás letiltásához válassza a **[Bekapcs.-időzítő]** > **[Aktivál]** > **[Ki]** parancsot.

Magyar

A TV-készülék zárolása

A TV-készülék kezelőszerveinek zárolásával megakadályozhatja, hogy gyermekei bizonyos műsorokat vagy csatornákat nézzenek.

A PIN-kód beállítása és módosítása

1 Nyomja meg az ⌂ **MENU** gombot.

2 A ▲▼◀▶ segítségével válassza ki a **[Beállítás]** > **[Funkciók]** > **[Kód beállítása]** / **[Kód megváltoztatása]** lehetőséget.
   ↳ Megjelenik a **[Kód beállítása]** / **[Kód megváltoztatása]** menü.

3 A **Számgombok** használatával adja meg kódját.
   ↳ A személyes PIN-kód létrehozásához vagy módosításához kövesse a képernyőn megjelenő utasításokat.

Tanács

- Ha elfelejtette a kódot, írja be a „8888" számot a meglévő kód felülírásához.

A TV-készülék zárolása vagy kioldása

A TV zárolásával az összes csatorna és csatlakoztatott készülék elérését meggátolhatja.

1 Nyomja meg az ⌂ **MENU** gombot.

2 A ▲▼◀▶ segítségével válassza ki a **[Beállítás]** > **[Funkciók]** > **[TV-zár]** lehetőséget.
   ↳ A készülék a PIN-kód megadását kéri.

3 A **Számgombok** használatával adja meg kódját.
   ↳ Megjelenik az **[TV-zár]** menü.

4 A ▲▼ segítségével válassza ki a **[Zár]** vagy a **[Kioldás]** lehetőséget.

5 A jóváhagyáshoz nyomja meg az **OK** gombot.
   ↳ Az összes csatorna és csatlakoztatott készülék zárolása életbe lép, illetve megszűnik.

6 A kilépéshez nyomja meg a ⌂ **MENU** gombot.

Megjegyzés

- A módosítás érvényesítéséhez kapcsolja ki, majd ismét be a TV-készüléket.
- A **[Zár]** választása esetén a TV-készülék minden bekapcsolásakor meg kell adnia kódját.

Egy vagy több csatorna zárolása, illetve zárolásuk feloldása

1 TV-nézés közben a csatornatáblázat megjelenítéséhez nyomja meg az **OK** gombot.

2 A zárolni vagy feloldani kívánt csatorna kijelöléséhez használja a ▲▼◀▶ gombot.

3 Nyomja meg az ☰ **OPTIONS** gombot.

4 A ▲▼ segítségével válassza ki a **[Csatornazár]** vagy a **[Csatornazár feloldása]** lehetőséget.

5 Az egyes kijelöléseknél nyomja meg az **OK** gombot a csatorna zárolásához vagy feloldásához.
   ↳ A csatornák első alkalommal történő zárolásakor vagy feloldásakor a rendszer a PIN-kód megadását kéri.

6 Írja be a kódot, és nyomja meg az **OK** gombot.
   ↳ A csatorna zárolását lakat ikon jelzi.

7 További csatornák zárolásához vagy feloldásához ismételje meg az eljárást.

Megjegyzés

- A módosítás érvényesítéséhez kapcsolja ki, majd ismét be a TV-készüléket.
- Ha a csatornák közötti váltáshoz a távvezérlő **P +/-** gombjait használja, akkor a zárolt csatornákat a készülék átugorja.
- Ha a zárolt csatornákat a csatornatáblázatból választja ki, akkor a készülék a PIN-kód megadását kéri.

Korhatár-besorolások beállítása

Számos digitális adást sugárzó szolgáltató korhatárjelzéssel látja el a műsorait. A TV-készülék beállítható úgy, hogy csak a gyermekei korának megfelelő korhatárjelzésű műsorokat jelenítse meg.

1 Nyomja meg az ⌂ **MENU** gombot.

2 A ▲▼◀▶ segítségével válassza ki a **[Beállítás]** > **[Funkciók]** > **[Szülői besorolás]** lehetőséget.
↳ Megjelenik egy kódbeállítási képernyő.

3 A **Számgombok** használatával adja meg kódját.
↳ Megjelenik a korhatár-besorolási menü.

4 A ▲▼ segítségével válassza ki a kívánt korhatárt.

5 A jóváhagyáshoz nyomja meg az **OK** gombot.

6 A kilépéshez nyomja meg a ⌂ **MENU** gombot.

A feliratozás használata

Lehetőség van a feliratok engedélyezésére az egyes TV-csatornák esetében. A feliratok sugárzása teletexten vagy DVB-T digitális sugárzáson keresztül történik. Digitális adások esetén kiválaszthatja a felirat nyelvét.

Feliratozás engedélyezése analóg TV-csatornák esetében

1 Válasszon analóg TV-csatornát.

2 Nyomja meg az **MHEG/TELETEXT** gombot.

3 A **Számgombok** használatával adja meg a feliratoldal háromjegyű oldalszámát.

4 A teletext kikapcsolásához nyomja meg az **MHEG/TELETEXT** gombot.

5 Nyomja meg az **SUBTITLE** gombot.
↳ Megjelenik az **[Feliratmód]** menü.

6 A **[Be]** lehetőség kiválasztásával mindig megjelenítheti a feliratokat, a **[Ném. közben bekapcs.]** lehetőség használatával pedig a feliratok csak a hang elnémításakor jelennek meg.

7 Az **OK** gomb megnyomásával engedélyezheti a feliratokat.

8 A feliratok engedélyezéséhez minden egyes analóg csatornán meg kell ismételnie ezt a műveletet.

Tanács

- A feliratok letiltásához válassza a **[Feliratmód]** > **[Ki]** menüpontot.

Magyar

Feliratozás engedélyezése digitális TV-csatornák esetében

1 Digitális csatorna nézése közben nyomja meg a **SUBTITLE** gombot.
↳ Megjelenik az **[Feliratmód]** menü.

2 A **[Be]** lehetőség kiválasztásával mindig megjelenítheti a feliratokat, a **[Ném. közben bekapcs.]** lehetőség használatával pedig a feliratok csak a hang elnémításakor jelennek meg.

3 Az **OK** gomb megnyomásával engedélyezheti a feliratokat.

Feliratok nyelvének kiválasztása digitális TV-csatornákon

Megjegyzés

- Amikor az alábbiakban bemutatottak szerint kiválaszt egy feliratnyelvet valamelyik digitális TV-csatornán, akkor a Telepítés menüben beállított, előnyben részesített feliratnyelv átmenetileg felülírásra kerül.

1 Nyomja meg az ⌂ **MENU** gombot.

2 A ▲▼◀▶ segítségével válassza ki a **[Beállítás]** > **[Funkciók]** > **[Felirat nyelve]** lehetőséget.

3 A rendelkezésre álló nyelvek listájába történő belépéshez nyomja meg az **OK** vagy a ▶ gombot.

4 A ▲▼ segítségével válassza ki a kívánt feliratnyelvet.

5 A jóváhagyáshoz nyomja meg az **OK** gombot.

Tanács

- A **[Felirat nyelve]** menüt tévénézés közben is elérheti az ⊟ **OPTIONS** > **[Felirat nyelve]** parancs kiválasztásával.

USB-memóriaeszközön tárolt fényképek megjelenítése és zene lejátszása

Vigyázat

- A Philips nem vállal felelősséget az USB-tárolóeszköz kompatibilitásával, valamint az azon tárolt adatok sérülésével vagy elveszítésével kapcsolatban.

Az USB-csatlakozó használatával USB-tárolóeszközökön található fényképeket lehet megtekinteni és zeneszámokat lehet meghallgatni.

1 Kapcsolja be a TV-készüléket.

2 Csatlakoztassa az USB-tárolóeszközt a TV-készülékhez.
↳ Megjelenik a főmenü.

3 A ▲▼◀▶ segítségével válassza ki a **[USB tallózása]** lehetőséget.

4 A jóváhagyáshoz nyomja meg az **OK** gombot.
↳ Megjelenik az USB-indexképtallózó.

Tanács

- A ⊞ **GUIDE** gomb megnyomásával válthat az indexképek és a fájlok tallózása között.

Fényképek megtekintése

1 Az USB-tallózóban nyomja meg a ▶ gombot a **[Kép]** mappa megnyitásához.

2 A ▲▼◀▶ segítségével válasszon egy fényképet vagy fényképalbumot.

3 Az **OK** gomb megnyomásával a fényképet a teljes képernyőn tekintheti meg.

Tanács

- Teljes képernyős módban a ◀▶ segítségével lapozhat a fényképek között.

Diavetítés megjelenítése a fényképekről

1 Amikor megjelenik egy teljes képernyős fénykép, nyomja meg az **OK** gombot.
   ↳ A diavetítés a kijelölt fényképtől kezdődik.

2 A diavetítést az alábbi gombok használatával vezérelheti:
   - A diavetítés szüneteltetéséhez nyomja meg az **OK** gombot.
   - A ◀▶ segítségével az előző vagy a következő képre lapozhat.
   - A diavetítés leállításához nyomja meg a ⮌ **BACK** gombot.

Diavetítés beállításainak módosítása

1 A diavetítés megtekintése közben nyomja meg az ⊟ **OPTIONS** gombot.
   ↳ Megjelenik a diavetítés beállítására szolgáló menü.

2 A ▲▼ segítségével válassza ki az alábbi funkciók valamelyikét.
   - **[Diavetítés ind.]** / **[Diavetítés leáll.]**: A diavetítés elindítása vagy leállítása.
   - **[Diavetít. átm.]**: A képek közötti átmenet beállítása.
   - **[Diavet. seb.]**: A kép megjelenítési időtartamának beállítása.
   - **[Kép forgatása]**: A kép elforgatása.
   - **[Adatok megjel.]**: A diavetítésben szereplő képek nevének, dátumának és méretének, valamint a következő kép megjelenítése.

3 Nyomja meg az **OK** gombot a választás megerősítéséhez.

Megjegyzés

- A **[Kép forgatása]** és az **[Adatok megjel.]** lehetőség csak akkor jelenik meg, ha a diavetítés szüneteltetéséhez megnyomja az **OK** gombot.

Zene hallgatása

1 Az USB-indexképtallózóban válassza a **[Zene]** lehetőséget, majd annak megnyitásához nyomja meg a ▶ gombot.
   - A ⊞ **GUIDE** gomb megnyomásával válthat az indexképek és a fájlok tallózása között.

2 A ▲▼◀▶ gombokkal válasszon egy zeneszámot vagy albumot.

3 A kiválasztott zene lejátszásához nyomja meg az **OK** gombot.

Gomb	Funkció
OK	A lejátszás szüneteltetése, folytatása vagy leállítása.
◀ / ▶	Ugrás az előző vagy a következő zeneszámra.

A zenelejátszással kapcsolatos beállítások

Zenehallgatás közben nyomja meg a ⊟ **OPTIONS** gombot a zenelejátszással kapcsolatos alábbi beállítások eléréséhez.

- **[Lejátszás leállítása]** / **[Lejátszás leállítása]**: A zene indítása vagy leállítása.
- **[Ismétlés]** / **[Lejátsz. egyszer]**: Egy zeneszám ismétlése. / Ismétlés kikapcsolása, és a zeneszám vagy album egyszeri lejátszása.
- **[Véletlen sorrend be]** / **[Véletlen sorrend ki]**: A dalok véletlen sorrendű lejátszásának be-, illetve kikapcsolása.
- **[Adatok megjel.]**: A fájl nevének megjelenítése.
- **[TV-hangszórók]** (Csak az Easylink funkció aktiválása után használható): A TV hangszóróinak be- vagy kikapcsolása.
- **[Hang]**: A hangzás beállításának módosítása.

Diavetítés megtekintése háttérzenével

A diavetítést háttérzenével is lehet kísérni.

1 Válasszon egy zeneszámokat tartalmazó albumot.
2 Nyomja meg az **OK** gombot.
3 Térjen vissza az USB-tallózóhoz a ⮌ **BACK** gomb használatával.
4 Válasszon egy képeket tartalmazó albumot.
5 Nyomja meg az **OK** gombot.

USB-tárolóeszköz eltávolítása

Vigyázat

- Ennek az eljárásnak a követésével elkerülheti az USB-tárolóeszköz károsodását.

1 A ⮌ **BACK** gomb használatával kiléphet az USB-tallózóból.
2 Várjon öt másodpercet, majd válassza le az USB-tárolóeszközt.

Digitális rádiócsatornák hallgatása

Ha lakhelyén fogható digitális adás, akkor a digitális rádiócsatornákat a készülék a telepítés során automatikusan beállítja.

1 TV-nézés közben a csatornatáblázat megjelenítéséhez nyomja meg az **OK** gombot.
2 Nyomja meg az ▤ **OPTIONS** gombot.
3 A ▲▼ segítségével válassza ki a **[Válasszon listát]** > **[Rádió]** lehetőséget.
   ↳ Megjelenik a rádióállomások táblázata.
4 A ▲▼◀▶ segítségével válasszon rádióállomást, és annak hallgatásához nyomja meg az **OK** gombot.

Megjegyzés

- A **[Válasszon listát]** > **[Összes]** kiléphet a rádióállomások közül, és az összes csatornát megjelenítheti.

A TV-készülék szoftverének frissítése

A Philips folyamatosan törekszik termékei javítására, és azt javasoljuk, hogy a frissítések rendelkezésre állása esetén frissítse a TV-készülék szoftverét. A rendelkezésre álló szoftverek a www.philips.com/support webhelyen találhatók meg.

Az aktuális szoftververzió ellenőrzése

1 Nyomja meg a ⌂ **MENU** gombot.
2 A ▲▼◀▶ gombok segítségével válassza ki a **[Beállítás]** > **[Szoft.frissítés]** > **[Jelenl. szver adatai]** lehetőséget.
   ↳ A TV-készüléken megjelennek az aktuális szoftveradatok.

A szoftver letöltése

1 A számítógépen nyissa meg a webböngészőt, és nyissa meg a www.philips.com/support címen elérhető webhelyet.

2 Töltse le a számítógépre a legfrissebb szoftverfrissítési fájlt.

3 Csomagolja ki a ZIP-fájlt.

4 Másolja az autorun.upg fájlt az USB-eszköz gyökérmappájába.

A szoftver frissítése

A TV szoftverét USB-tárolóeszköz vagy OAD (sugárzott szoftverletöltés) használatával lehet frissíteni.

Frissítés USB-eszköz használatával

Csatlakoztassa az USB-tárolóeszközt a TV-készülékhez.

1 Ha a szoftverfrissítési képernyő nem jelenik meg automatikusan, akkor válassza a **[Beállítás]** > **[Szoft.frissítés]** > **[Helyi frissítések]** > **[USB]** menüpontot.

2 A TV szoftverének kézi frissítéséhez nyomja meg az **OK** gombot.

3 A frissítés befejezéséhez kövesse a képernyőn megjelenő utasításokat.

Megjegyzés

- A szoftverfrissítés befejezése után a TV újraindul.

Frissítés OAD használatával

1 Ha a TV-készülék (DVB-T) digitális sugárzást fogad, akkor a készülék automatikusan megkapja a szoftverfrissítéseket. Ha a képernyőn megjelenő üzenet kéri fel a szoftver frissítésére:
   - Válassza a **[Frissítés most]** elemet a szoftver azonnali frissítéséhez.
   - Az **[Emlékeztessen később]** lehetőség kiválasztásával kiléphet a frissítési képernyőről, a készülék pedig később emlékezteti a frissítés elvégzésére.
   - A **[Mégse]** lehetőség kiválasztásával kihagyhatja a frissítést.

2 A **[Mégse]** kiválasztása esetén a **[Beállítás]** > **[Szoft.frissítés]** > **[Helyi frissítések]** > **[OAD]** menüpontnál kézzel is elérheti az OAD frissítési lehetőséget.

3 Válassza ki az OAD elérhető verzióját, majd nyomja meg az **OK** gombot.

4 A frissítés indításához kövesse a képernyőn megjelenő utasításokat.

Megjegyzés

- A szoftverfrissítés befejezése után a TV újraindul.

Magyar

A TV-készülék beállításainak módosítása

A TV beállításait a tulajdonságok menüben határozhatja meg.

1 Nyomja meg a ⌂ **MENU** gombot.

2 Válassza a **[Beállítás]** > **[Üzembe helyez]** > **[Testreszabás]** lehetőséget.
- **[Elhelyezkedés]**: A TV-készülék beállításainak optimalizálása az adott helynek megfelelően – otthon vagy boltban.
- **[Hangerőjel. skála]**: Megjeleníti a hangerőjelző skálát a hangerő beállításakor.
- **[Csatornaadatok]**: Minden csatornaváltáskor megjeleníti az adott csatornával kapcsolatos információkat. A **[Teljes]** kiválasztásával megjelenítheti a csatornainformációkat, a **[Ki]** használatával pedig elrejtheti azokat.
- **[Univ. elérés]**: Az univerzális elérés menü engedélyezése vagy letiltása.
- **[EasyLink]**: Engedélyezi az egyérintéses lejátszást és készenléti üzemmódra váltást az EasyLink-kompatibilis készülékek között.
- **[Pixel Plus Link]**: Figyelmen kívül hagyja a csatlakoztatott eszközök beállításait, és a TV-készülék beállításait alkalmazza. (Csak az Easylink funkció aktiválása után használható).
- **[E-sticker]**: Csak bolti üzemmód esetére. Az e-címke helyének beállítása.

3 A ▲▼◀▶ gombok segítségével válassza ki a kívánt beállítást.

4 Nyomja meg a **OK** gombot.

5 A kilépéshez nyomja meg a ⌂ **MENU** gombot.

A dekóder csatorna megnyitása

A TV-csatornákhoz hozzárendelheti a dekóderen vagy a bitsor-dekóderen rendelkezésre álló csatornákat. Ezáltal ezeket a csatornákat a TV távvezérlőjének használatával is kiválaszthatja. A dekódert vagy a bitsor-dekódert a TV-készülék EXT1 (SCART) csatlakozójához kell csatlakoztatni.

Dekóder csatorna beállítása

Dekóderről vagy bitstream-dekóderről érkező csatornák hozzárendelése.

1 Nyomja meg az ⌂ **MENU** gombot.

2 Válassza a **[Beállítás]** > **[Üzembe helyez]** > **[Dekóder]** lehetőséget.

3 A ▶ gomb megnyomásával nyissa meg a **[Dekóder]** menüt.

4 A ▲▼ gombok használatával válassza a **[Csatorna]** menüpontot, majd a ▶ gomb segítségével nyissa meg azt.

5 Válassza ki azt a csatornát, amelyet a dekóderhez vagy a bitstream-dekóderhez szeretne rendelni, és a jóváhagyáshoz nyomja meg az **OK** gombot.

6 Válassza a **[Állapot]** menüpontot, majd az ▶ gomb megnyomásával nyissa meg azt.

7 Válassza ki a dekóder vagy a bitstream-dekóder által használt **[EXT 1]** (SCART) csatlakozót.

8 Nyomja meg az **OK** gombot.

9 A kilépéshez nyomja meg a ⌂ **MENU** gombot.

Megjegyzés

- Válassza a **[Nincs]** lehetőséget, ha a dekóder vagy a bitstream-dekóder csatornáját nem szeretné hozzárendelni.

TV-bemutató indítása

A TV szolgáltatásainak megismeréséhez bemutatókat lehet megjeleníteni. Bizonyos bemutatók nem állnak minden típuson rendelkezésre. Az elérhető bemutatók felsorolása a menülistán olvasható.

1 Nyomja meg a távvezérlő **DEMO** gombját.

2 A ▲▼ segítségével válasszon ki egy bemutatót, és nyomja meg a **OK** gombot a bemutató megtekintéséhez.

3 A kilépéshez nyomja meg a **DEMO** gombot.

A TV gyári beállításainak visszaállítása

Lehetősége van az alapértelmezett kép- és hangbeállítások visszaállítására a TV-készülékén. A csatornabeállítások változatlanok maradnak.

1 Nyomja meg az ⌂ **MENU** gombot.

2 Válassza a **[Beállítás]** > **[Üzembe helyez]** > **[Gyári beállítások]** lehetőséget.

3 A ▶ gomb segítségével lépjen a **[Gyári beállítások]** menübe.

4 A **[Visszaállítás]** lehetőség kiválasztásával megkezdheti a visszaállítást.

5 Nyomja meg az **OK** gombot.

6 A kilépéshez nyomja meg a ⌂ **MENU** gombot.

Magyar

6 A csatornák beállítása

A TV-készülék első bekapcsolása alkalmával a készülék felkéri egy menünyelv kiválasztására és a TV- és digitális rádiócsatornák (ha vannak ilyenek) telepítésének végrehajtására. Ez a fejezet a csatornák újbóli beállítására és finomhangolására vonatkozó utasításokat tartalmaz.

Automatikus csatornabeállítás

Ez a fejezet bemutatja, hogyan keresheti meg és tárolhatja automatikusan a csatornákat.

1. lépés A menü nyelvének kiválasztása

1 Nyomja meg az ⌂ **MENU** gombot.

2 A ▲▼◀▶ segítségével válassza ki a **[Beállítás]** > **[Üzembe helyez]** > **[Nyelv]** > **[Menü nyelve]** lehetőséget.

3 Az **OK** vagy a ▶ gomb használatával nyissa meg a **[Menü nyelve]** menüt.

4 A ▲▼ gombok segítségével válasszon ki egy nyelvet.

5 A jóváhagyáshoz nyomja meg az **OK** gombot.

6 A ◀ gomb megnyomásával térhet vissza a **[Üzembe helyez]** menübe.

2. lépés Az ország kiválasztása

Válassza ki az országot, ahol a TV-t használni szeretné. Ezzel beállítja az országban elérhető csatornák listáját a TV-készüléken.

1 Nyomja meg a ⌂ **MENU** gombot.

2 A ▲▼◀▶ gombok segítségével válassza ki a **[Beállítás]** > **[Üzembe helyez]** > **[Csatorna telepítése]** > **[Automatikus csatornakeresés]** lehetőséget.

3 Nyomja meg az **OK** vagy a ▶ gombot a menü megnyitásához.
↳ Megjelenik az országok menüje.

4 A ▲▼ segítségével válassza ki a kívánt országot.

5 A kiválasztás megerősítéséhez nyomja meg az **OK** gombot.
↳ A képernyőn megjelenik a csatornabeállítási útmutató.

3. lépés – Csatornák beállítása

Az elérhető analóg és digitális TV-csatornák, illetve digitális rádióállomások automatikus beállítása.

1 A csatornabeállítási útmutató képernyőjén válassza a **[Teljes telepítés]** parancsot.

2 A jóváhagyáshoz nyomja meg az **OK** gombot.
↳ A TV megkeresi és tárolja az összes elérhető csatornát.

3 Ha a beállítás kész, nyomja meg az **OK** gombot a menüből való kilépéshez.

A csatornalista frissítése

Lehetőség van annak beállítására, hogy a TV készülék készenléti üzemmódban frissítse a csatornákat. A TV minden reggel frissíti a tárolt csatornákat a sugárzott csatornaadatok alapján.

1 Nyomja meg az ⌂ **MENU** gombot.

2 A ▲▼◀▶ segítségével válassza ki a **[Beállítás]** > **[Üzembe helyez]** > **[Csatorna telepítése]** > **[Készenl. friss.]** lehetőséget.

3 Az automatikus frissítés engedélyezéséhez válassza a **[Be]**, letiltásához pedig a **[Ki]** lehetőséget.

A csatornák kézi beállítása

Ebben a fejezetben megtudhatja, hogyan keresheti meg és tárolhatja kézzel a rendelkezésre álló analóg TV-csatornákat.

1. lépés A rendszer kiválasztása

Megjegyzés

- Ha a rendszerbeállítások megfelelőek, hagyja ki ezt a lépést.

1 Nyomja meg az ⌂ **MENU** gombot.

2 A ▲▼◀▶ segítségével válassza ki a **[Beállítás]** > **[Üzembe helyez]** > **[Csatorna telepítése]** > **[Analóg: kézi üzembe helyezés]** lehetőséget.
↳ Megjelenik az **[Analóg: kézi üzembe helyezés]** menü.

3 A ▲▼ gombok használatával válassza a **[Rendszer]** menüpontot, majd a ▶ gomb segítségével nyissa meg azt.

4 A ▲▼ segítségével válassza ki a kívánt országot vagy térséget.

5 A jóváhagyáshoz nyomja meg az **OK** gombot.

6 A ◀ gomb megnyomásával térhet vissza a **[Csatorna telepítése]** menübe.

2. lépés: Új TV-csatornák keresése és tárolása

1 Nyomja meg a ⌂ **MENU** gombot.

2 A ▲▼◀▶ gombok segítségével válassza ki a **[Beállítás]** > **[Üzembe helyez]** > **[Csatorna telepítése]** > **[Analóg: kézi üzembe helyezés]** lehetőséget.
↳ Megjelenik az **[Analóg: kézi üzembe helyezés]** menü.

3 A ▲▼ gombok segítségével válassza a **[Keresés]** menüpontot, majd a ▶ gomb segítségével nyissa meg azt.

4 A ▲▼◀▶ gombok segítségével adja meg a három számjegyből álló frekvenciát.

5 A keresés elindításához nyomja meg az **OK** gombot.
↳ Ha a kiválasztott frekvencián nem található csatorna, akkor nyomja meg a **OK** gombot a következő elérhető csatorna megkereséséhez.

6 Ha új csatornát talált, nyomja meg a ⮌ **BACK** gombot.

7 Az új csatorna új csatornaszámon történő mentéséhez a ▲▼ segítségével válassza ki az **[Tárol. új csat.ként]** lehetőséget.

8 Nyomja meg a **OK** gombot az **[Tárol. új csat.ként]** pont megnyitásához, majd nyomja meg a **OK** gombot.

9 A ◀ gomb megnyomásával visszaléphet az **[Csatorna telepítése]** menübe.

3. lépés – Analóg csatornák finomhangolása

1 Nyomja meg a ⌂ **MENU** gombot.

2 A ▲▼◀▶ gombok segítségével válassza ki a **[Beállítás]** > **[Üzembe helyez]** > **[Csatorna telepítése]** > **[Analóg: kézi üzembe helyezés]** lehetőséget.
↳ Megjelenik az **[Analóg: kézi üzembe helyezés]** menü.

3 A ▲▼ gombok segítségével válassza a **[Finomhangolás]** menüpontot, majd a ▶ gomb segítségével nyissa meg azt.

4 A ▲▼ segítségével állítsa be a frekvenciát.

5 A megerősítéshez nyomja meg a **OK** gombot.

6 A ▲▼ gombok segítségével válassza az **[Aktuális csatorna tárolása]** lehetőséget a csatorna számának tárolásához.

7 Nyomja meg a ▶ gombot az **[Aktuális csatorna tárolása]** pont megnyitásához, majd nyomja meg a **OK** gombot.

8 A ◀ gomb megnyomásával visszaléphet az **[Csatorna telepítése]** menübe.

Csatornák átnevezése

A csatornák átnevezhetők. A név a csatorna kiválasztásakor jelenik meg.

1 TV-nézés közben a csatornatáblázat megjelenítéséhez nyomja meg az **OK** gombot.

2 Válassza ki az átnevezni kívánt csatornát.

3 Nyomja meg az ⊟ **OPTIONS** gombot.
↳ Megjelenik a csatornabeállítások menüje.

4 Nyomja meg a ▲▼ gombot az **[Csat. átnevezése]** pont kiválasztásához, majd nyomja meg a **OK** gombot.
↳ Megjelenik egy szövegbeviteli mező.

5 A ▲▼◀▶ gombok segítségével válassza ki a megfelelő karaktereket.

6 Az egyes karakterek elfogadásához nyomja meg az **OK** gombot.

7 Válassza a **[Kész]** lehetőséget, majd a csatornák átnevezésének befejezéséhez nyomja meg az **OK** gombot.

Tanács

- A kis- és nagybetűk közti váltáshoz használja az **[Aa]** lehetőséget.

Csatornák átrendezése

A csatornák beállítása után módosíthatja megjelenítésük sorrendjét.

1 TV-nézés közben a csatornatáblázat megjelenítéséhez nyomja meg az **OK** gombot.

2 Nyomja meg az ⊟ **OPTIONS** gombot.
↳ Megjelenik a csatornabeállítások menüje.

3 Nyomja meg a ▲▼ gombot az **[Átrendezés]** pont kiválasztásához, majd nyomja meg a **OK** gombot.

4 Válassza ki az átrendezni kívánt csatornát, majd nyomja meg az **OK** gombot.
↳ A kiválasztott csatorna kijelölve jelenik meg.

5 A ▲▼◀▶ gombok használatával helyezze a kijelölt csatornát a kívánt helyre, majd nyomja meg az **OK** gombot.

6 Nyomja meg az ⊟ **OPTIONS** gombot.
↳ **[Átrendezés kész]** felirat jelenik meg a képernyőn.

7 A jóváhagyáshoz nyomja meg az **OK** gombot.

8 A csatornatáblázatból a ⮌ **BACK** gomb megnyomásával léphet ki.

Digitális vétel tesztelése

A digitális csatornák esetén ellenőrizheti azok minőségét és jelerősségét. Így lehetővé válik az antenna vagy műholdantenna áthelyezése és tesztelése.

1 Nyomja meg a ⌂ **MENU** gombot.

2 A ▲▼◀▶ gombok segítségével válassza ki a **[Beállítás]** > **[Üzembe helyez]** > **[Csatorna telepítése]** > **[Manuális csatornakeresés]** lehetőséget.

3 Nyomja meg a ▶ gombot a menü megnyitásához.

4 A ▲▼◀▶ segítségével adja meg a tesztelni kívánt csatorna frekvenciáját.

5 A frekvencia jóváhagyásához nyomja meg az **OK** gombot, majd nyomja meg ismét az **OK** gombot a **[Keresés]** elfogadásához.

6 Ha végzett, a frekvencia mentéséhez válassza a **[Tárol]** parancsot.

Megjegyzés

- Ha a jelminőség és -erősség gyenge, állítsa új helyzetbe az antennát vagy a műholdantennát, és végezze el ismét a tesztet.
- Ha továbbra is problémát tapasztal a digitális adás vételében, forduljon szakképzett antennaszerelőhöz.

Magyar

7 Eszközök csatlakoztatása

Ez a szakasz a különböző készülékek különböző csatlakozók használatával történő csatlakoztatását ismerteti. Az Üzembe helyezés című dokumentum példákat is tartalmaz.

Megjegyzés

- Az egyes készülékek többféle csatlakozóval kapcsolhatók a TV-készülékhez.

Hátoldali csatlakozópanel

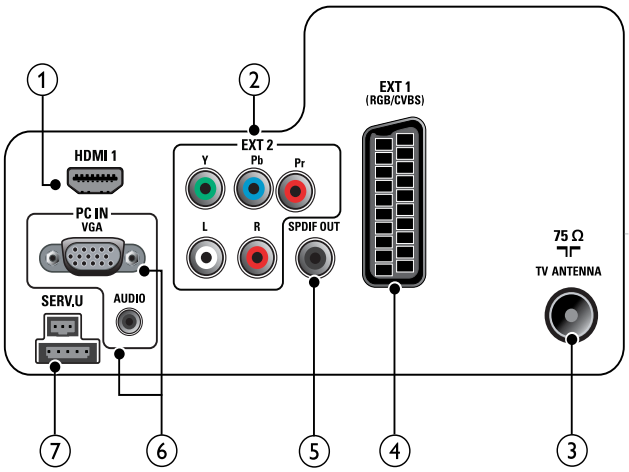

① **HDMI 1**
Digitális audio- és videobemenet nagy felbontású digitális készülékek – pl. Blu-ray lejátszó – által küldött jelek fogadásához.

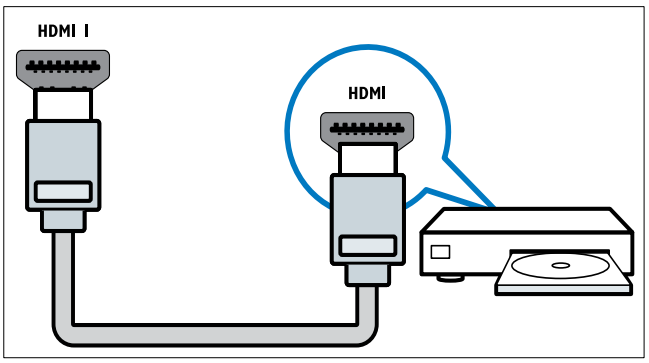

DVI- vagy VGA-csatlakozó használata esetén külön audiokábelre (lásd 'Számítógép csatlakoztatása', 39. oldal) is szükség van.

② **EXT 2 (Y Pb Pr és AUDIO L/R)**
Analóg audio- és videobemenet analóg vagy digitális készülékek – pl. DVD-lejátszó vagy játékkonzol – által küldött jelek fogadásához.

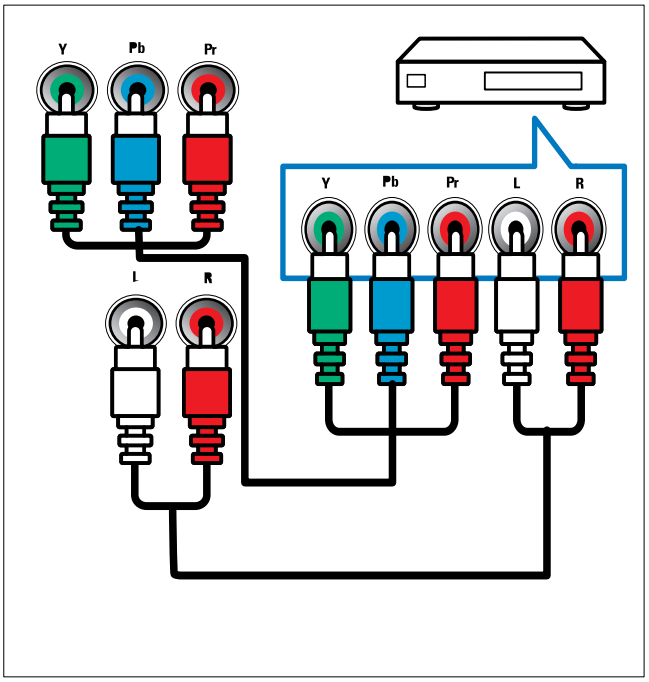

③ TV ANTENNA
Jelbemenet antenna, kábel vagy műholdvevő egység jeleinek fogadásához.

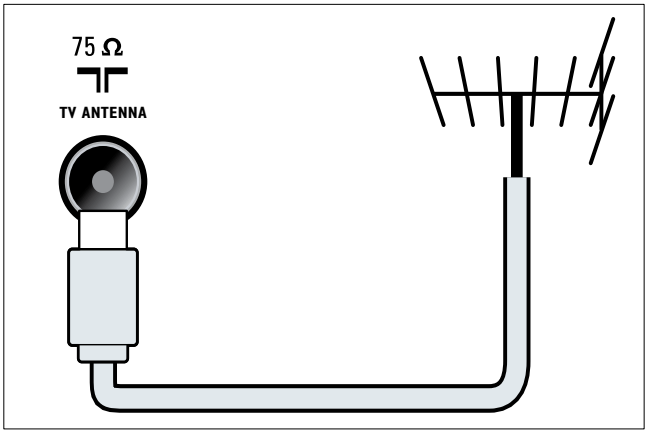

④ EXT 1 (CVBS és RGB)
Analóg audio- és videobemenet analóg vagy digitális készülékek – pl. DVD-lejátszó vagy játékkonzol – által küldött jelek fogadásához.

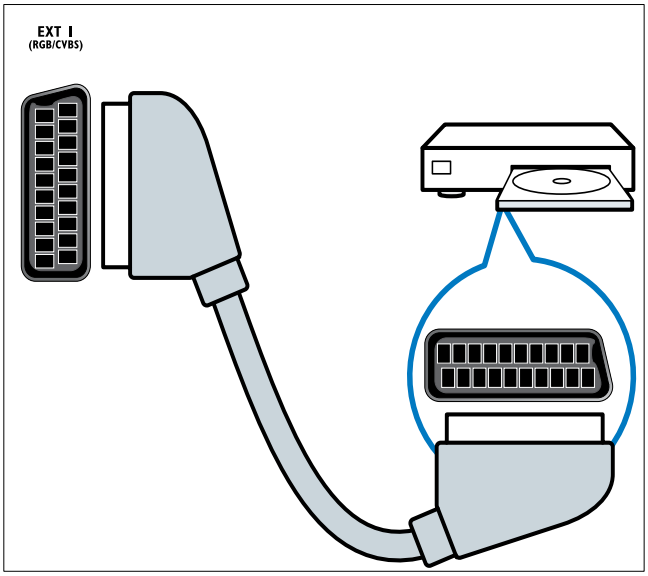

⑤ SPDIF OUT
Digitális audiokimenet házimozirendszerekhez és egyéb digitális audiorendszerekhez.

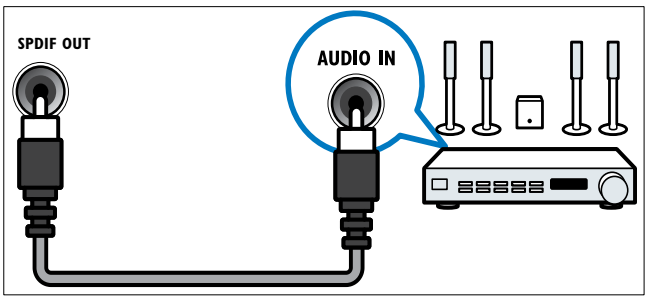

⑥ PC IN (VGA és AUDIO)
Audio- és videobemenet számítógép által küldött jelek fogadásához.

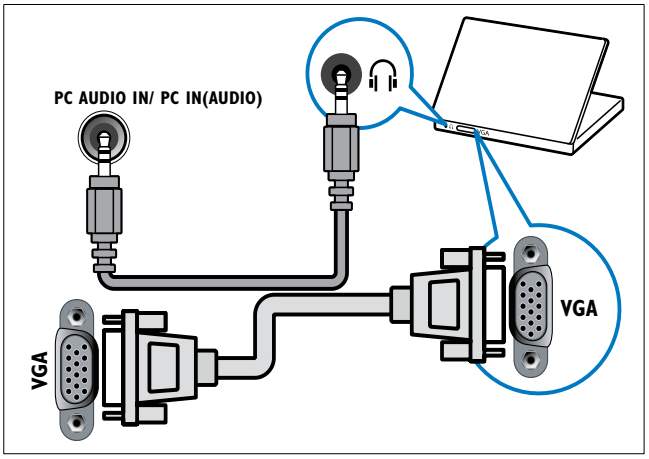

⑦ SERV. U
Szoftverfrissítéshez

Magyar

Oldalsó csatlakozó

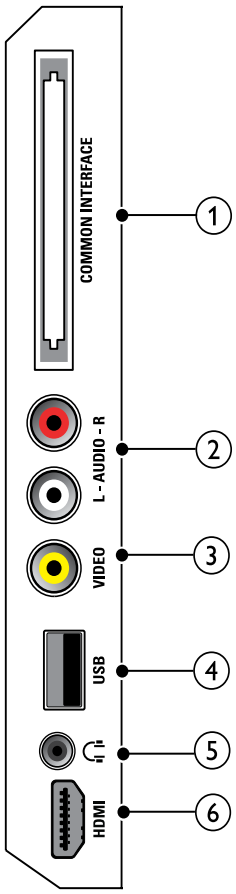

① COMMON INTERFACE
Nyílás a feltételes hozzáférési modul (CAM) számára.

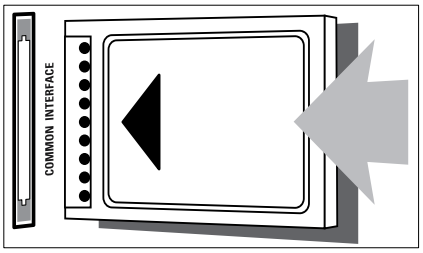

② AUDIO L/R
A **VIDEO** bemenethez csatlakoztatott analóg készülékek jeleit fogadó audiobemenet.

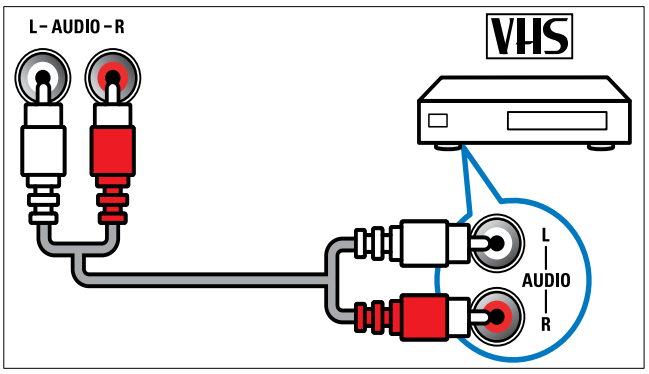

③ VIDEO
Kompozit videobemenet analóg készülékek – például videofelvevő – által küldött jelek fogadásához.

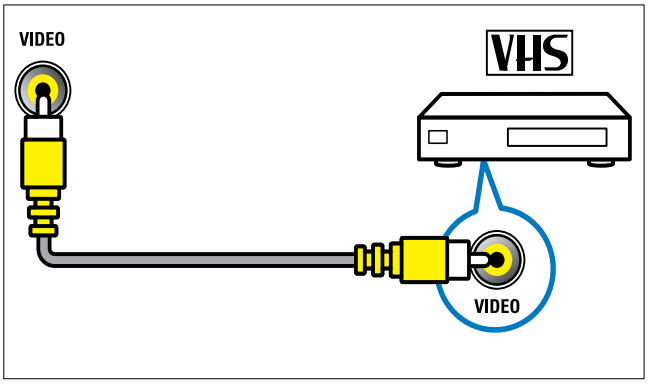

④ USB
Adatbemenet USB tárolóeszközökről.

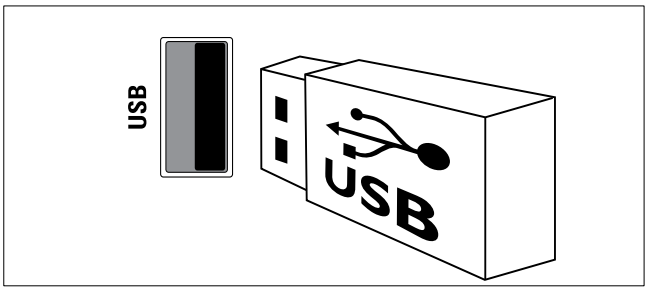

⑤ 🎧 (Fejhallgató)
Sztereó audiokimenet fejhallgatóhoz vagy fülhallgatóhoz.

⑥ HDMI (Csak 26 hüvelykes TV-készülékek esetén)
Digitális audio- és videobemenet nagy felbontású digitális készülékek – pl. Blu-ray lejátszó – által küldött jelek fogadásához.

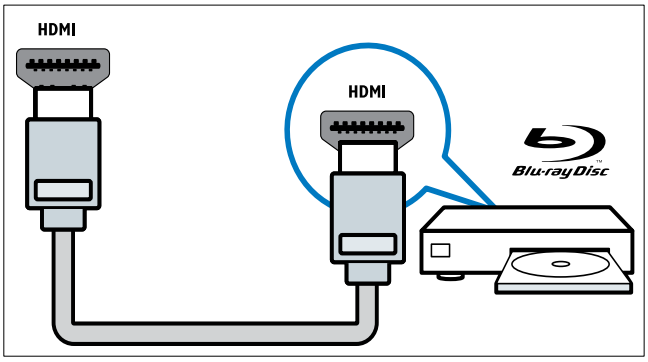

Számítógép csatlakoztatása

Teendők számítógép TV-készülékhez csatlakoztatása előtt

- A számítógépen állítsa a képernyő-frissítési gyakoriságot 60Hz értékre.
- Válasszon egy támogatott képernyőfelbontást a számítógépén.

Csatlakoztassa a számítógépet az alábbi csatlakozók valamelyikével:

Megjegyzés

- DVI- vagy VGA-csatlakozó használata esetén külön audiokábelre is szükség van.

- HDMI-kábel

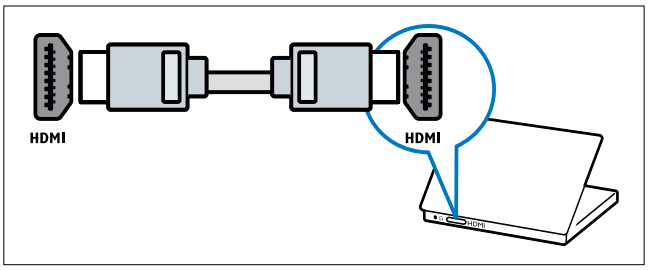

- DVI-HDMI kábel

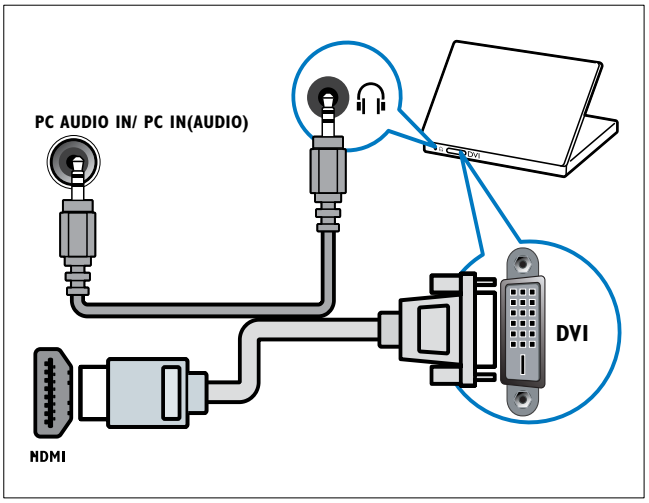

- HDMI-kábel és HDMI-DVI adapter

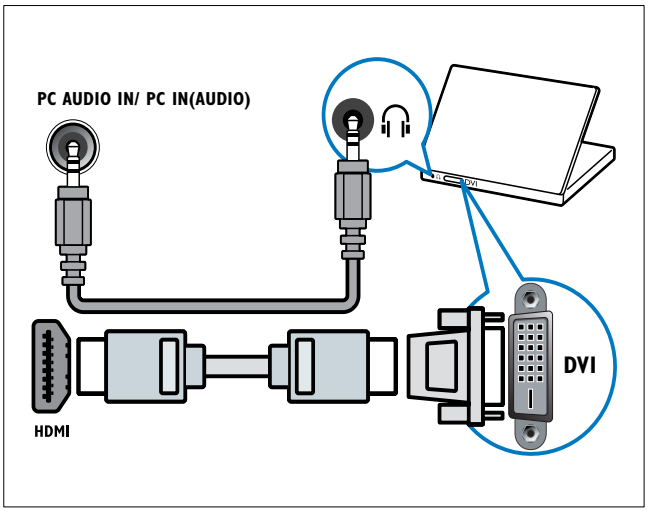

- VGA kábel

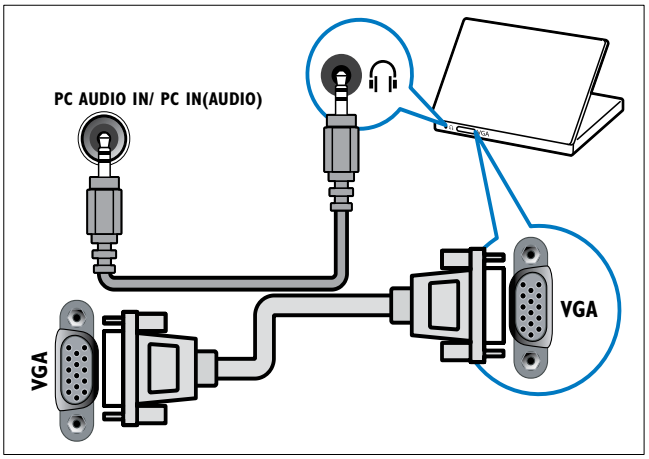

Magyar

A CAM-modul (Conditional Access Module – feltételes hozzáférési modul) használata

A Feltételes hozzáférési modult (CAM) digitális TV-szolgáltatóktól lehet beszerezni, és az általuk sugárzott digitális csatornák dekódolására szolgál.

Megjegyzés

- Tekintse meg a szolgáltatótól származó dokumentációt, amely bemutatja a kártya behelyezésének módját a Feltételes hozzáférési modulba.

Helyezzen be és aktiváljon egy CAM-modult

Vigyázat

- Mindenképpen kövesse az alábbiakban leírt utasításokat. A CAM-modul nem megfelelő behelyezése a CAM-modult és a TV-készüléket egyaránt károsíthatja.

1 Kapcsolja ki a TV-készüléket, és húzza ki annak tápkábelét a konnektorból.

2 A CAM-modulra nyomtatott nyílnak megfelelően óvatosan helyezze be a CAM-modult a **COMMON INTERFACE** TV-készülék oldalán található nyílásába.

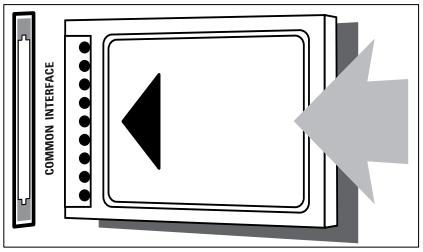

3 Ütközésig tolja be a CAM-modult.

4 Csatlakoztassa újra a TV tápkábelét a konnektorhoz.

5 Kapcsolja be a TV-készüléket, és várjon, amíg a CAM-modul aktiválódik. Ez a folyamat több percet is igénybe vehet. A CAM-modult használat közben ne távolítsa el a nyílásból – a CAM eltávolítása kikapcsolja a digitális szolgáltatásokat.

CAM-szolgáltatások elérése

1 A CAM-modul behelyezése és aktiválása után nyomja meg a ⌂ **MENU** gombot.

2 A ▲▼◀▶ segítségével válassza ki a **[Beállítás]** > **[Funkciók]** > **[Általános interfész]** lehetőséget.

↳ A digitális szolgáltató által kínált alkalmazások megjelennek a képernyőn.

Megjegyzés

- Ez a menüpont csak akkor érhető el, ha a CAM-modul megfelelően van behelyezve és aktiválva.

A Philips Easylink funkció használata

A készülék támogatja a Philips EasyLink szabványt, amely a HDMI CEC (Consumer Electronics Control) protokollt használja. A HDMI-kapcsolaton keresztül csatlakoztatott EasyLink-kompatibilis készülékek távvezérlővel irányíthatók.

Megjegyzés

- Az EasyLink-kompatibilis készüléket be kell kapcsolni, és ki kell választani forrásként.
- A Philips nem garantálja a HDMI CEC-készülékekkel való 100%-os kompatibilitást.

EasyLink-funkciók

Lejátszás egy gombnyomásra
Ha a TV-készüléket olyan eszközökhöz csatlakoztatja, amelyek támogatják az egy gombnyomásos lejátszást, akkor a TV-készüléket és az eszközöket távvezérlővel irányíthatja.
Készenléti üzemmód egy gombnyomásra
Ha a TV-készüléket olyan eszközökhöz csatlakoztatja, amelyek támogatják a készenléti üzemmód használatát, akkor a TV-készülék távvezérlőjének használatával a TV-készüléket és a csatlakoztatott HDMI-eszközöket is készenléti állapotba helyezheti.
Rendszerhang vezérlése
Amikor TV-készülékét HDMI CEC-kompatibilis készülékekhez csatlakoztatja, a TV képes a csatlakoztatott eszközről érkező hang automatikus lejátszására.
Az egy gombnyomásra történő hanglejátszás funkció használatához, a csatlakoztatott készülékből érkező hangbemenetet hozzá kell rendelnie a TV-készülékhez.
A csatlakoztatott készülék távvezérlőjével szabályozhatja a hangerőt.

EasyLink funkció be- és kikapcsolása

Megjegyzés

- Ne engedélyezze a Philips EasyLink funkciót, ha nem kívánja használni.

1 Nyomja meg az ⌂ **MENU** gombot.
2 A ▲▼◀▶ segítségével válassza ki a **[Beállítás]** > **[Üzembe helyez]** > **[Testreszabás]** > **[EasyLink]** lehetőséget.
3 Válassza a **[Be]** vagy **[Ki]** beállítást.

Az egyérintéses lejátszás használata

1 Az EasyLink engedélyezését követően a készüléken nyomja meg a Lejátszás gombot.
↳ A TV-készülék automatikusan a megfelelő jelforrásra vált.

Az egyérintéses készenléti üzemmód használata

1 Nyomja meg a ⏻ (**Készenléti állapot bekapcsolva**) gombot a TV vagy a készülék távvezérlőjén.
↳ Ekkor a TV-készülék és az összes csatlakoztatott HDMI-készülék készenléti üzemmódba kapcsol.

Magyar

A TV-hangszórók álváltása EasyLink módba

Ha EasyLink szabványnak megfelelő házimozit használ tartalom lejátszására, akkor a TV hangszórói automatikusan elnémulnak.

1 Engedélyezze az egy gombnyomásos lejátszást és készenléti üzemmódba váltást az Easylink-kompatibilis eszközök között az előző fejezet (lásd 'EasyLink funkció be- és kikapcsolása', 41. oldal) utasításainak megfelelően.

2 Nyomja meg az ⌂ **MENU** gombot.

3 A ▲▼◀▶ segítségével válassza ki a **[Beállítás]** > **[Hang]** > **[TV-hangszórók]** > **[Auto EasyLink]** lehetőséget.
   ↳ A TV hangszórói automatikusan kikapcsolnak, ha a készülék egy Easylink-kompatibilis készülékről érkező jelet észlel.

4 A hangvezérlés kikapcsolásához és a TV hangszóróinak bekapcsolásához nyomja meg a ▲▼◀▶ gombot a **[Beállítás]** > **[Hang]** > **[TV-hangszórók]** > **[Be]** lehetőség kiválasztásához.

Megjegyzés

- A TV hangszóróinak elnémításához válassza a **[TV-hangszórók]** > **[Ki]** parancsot.

Kensington-zár használata

A TV-készülék hátoldalán Kensington biztonsági nyílás található. Valamilyen nehezen mozdítható tárgyhoz – például asztalhoz – és a biztonsági nyíláshoz rögzített Kensington-zárral megakadályozhatja a készülék ellopását.

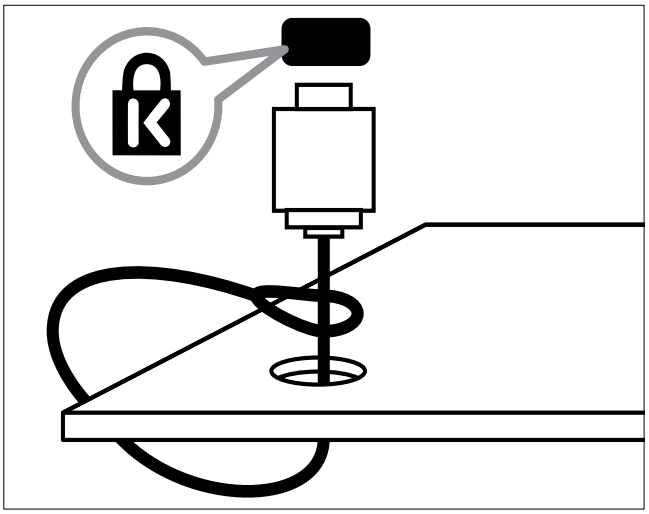

8 Termékadatok

A termékadatok külön értesítés nélkül változhatnak. A részletes termékadatok a www.philips.com/support oldalon olvashatók.

Támogatott képernyőfelbontások

Számítógépes formátumok

- Felbontás – frissítési gyakoriság:
  - 640 x 480 – 60 Hz
  - 800 x 600 – 60 Hz
  - 1024 x 768 – 60 Hz
  - 1280 x 720 – 60Hz
  - 1280 x 1024 – 60 Hz
  - 1360 x 768 – 60 Hz

Videoformátumok

- Felbontás – frissítési gyakoriság:
  - 480i – 60 Hz
  - 480p – 60 Hz
  - 576i – 50 Hz
  - 576p – 50 Hz
  - 720p – 50 Hz, 60 Hz
  - 1080i – 50 Hz, 60 Hz
  - 1080p – 24 Hz, 25 Hz, 30 Hz, 50 Hz, 60 Hz.

Multimédia

- Támogatott tárolóeszköz: USB (a készülék csak FAT vagy FAT 32 fájlrendszerrel rendelkező USB-memóriaegységeket támogat)
- Támogatott multimédiafájl-formátumok:
  - Képek: JPEG
  - Hang: MP3

Megjegyzés

- A multimédiás fájlnevek nem lehetnek 128 karakternél hosszabbak.

Hangolóegység / vétel / adás

- Antennabemenet: 75 ohm koaxiális (IEC75)
- DVB: DVB Terrestrial, DVB-T MPEG4
- TV-rendszer: DVB COFDM 2K/8K; PAL I, B/G, D/K; SECAM B/G, D/K, L/L'
- Videolejátszás: NTSC, SECAM, PAL
- Hangolóegység-sávok: Hyperband, S-channel, UHF, VHF

Távvezérlő

- Típus: PF01E09B
- Elemek: 2 x AAA (LR03 típusú)

Tápkapcsoló

- Hálózati tápellátás: 220–240 V, 50 Hz
- Energiafelhasználás a készenléti üzemmódban: < 0,3 W
- Környezeti hőmérséklet: 5–40 Celsius fok

Támogatott TV-tartók

A TV-készülék felszereléséhez szerezzen be egy Philips TV-tartót. A csatlakozók egyszerű eléréséhez hagyjon legalább 5,5 cm szabad helyet a TV-készülék hátuljánál.

Figyelem

- Tartson be a TV-tartóhoz mellékelt minden utasítást. A Koninklijke Philips Electronics N.V. nem vállal felelősséget a TV-készülék helytelen rögzítéséből adódó balesetért, sérülésekért és károkért.

TV-képernyő mérete (hüvelyk)	Szükséges furattávolság (mm)	Szükséges rögzítőcsavarok (≤ 10 mm)
19	75 x 75	4 x M4
22	75 x 75	4 x M4
26	75 x 75	4 x M4

Termékjellemzők

A kialakítás és a műszaki adatok előzetes figyelmeztetés nélkül változhatnak.

19PFL3405H

- TV-állvány nélkül
  - Méretek (Sz x Ma x Va): 455 x 303,7 x 56 (mm)
  - Tömeg: 3,16 kg
- TV-állvánnyal
  - Méretek (Sz x Ma x Va): 455 x 328,7 x 137,9 (mm)
  - Tömeg: 3,32 kg

22PFL3405H / 22PFL3415H

- TV-állvány nélkül
  - Méretek (Sz x Ma x Va): 526,02 x 343,5 x 55,79 (mm)
  - Tömeg: 4,0 kg
- TV-állvánnyal
  - Méretek (Sz x Ma x Va): 526,02 x 369,5 x 148,96 (mm)
  - Tömeg: 4,2 kg

26PFL3405H

- TV-állvány nélkül
  - Méretek (Sz x Ma x Va): 637,4 x 410,8 x 63 (mm)
  - Tömeg: 5,21 kg
- TV-állvánnyal
  - Méretek (Sz x Ma x Va): 637,41 x 447,25 x 170 (mm)
  - Tömeg: 5,5 kg

9 Hibakeresés

Ez a fejezet a gyakran előforduló problémákat és azok megoldásait mutatja be.

Általános problémák a TV-készülékkel

A TV-készülék nem kapcsolódik be:

- Húzza ki a hálózati kábelt a csatlakozóaljzatból. Várjon egy percet, majd dugja vissza a kábelt.
- Győződjön meg arról, hogy a hálózati kábel megfelelően csatlakozik.

A távvezérlő nem megfelelően működik:

- Ellenőrizze, hogy a távvezérlő elemei a +/- jelölésnek megfelelően vannak-e behelyezve.
- Cserélje ki a távvezérlő elemeit, ha azok lemerültek vagy lemerülőfélben vannak.
- Tisztítsa meg a távvezérlő és a TV érzékelőit.

A TV-készülék készenléti jelzőfénye pirosan villog:

- Húzza ki a hálózati kábelt a csatlakozóaljzatból. A hálózati kábel ismételt csatlakoztatása előtt várjon, amíg a TV-készülék lehűl. Ha a villogás ismét látható, lépjen kapcsolatba a Philips vevőszolgálattal.

Elfelejtette a TV-készülék zárolási funkciójának feloldókódját.

- Írja be: „8888”.

A TV menüje nem a megfelelő nyelvre van beállítva.

- Állítsa be a TV menüjének kívánt nyelvét.

A TV-készülék be- / ki- vagy készenléti üzemmódba kapcsolásakor nyikorgó hang hallható a TV-készülék házából:

- Nincs teendő. A nyikorgó hangot a TV-készülék lehűlése és felmelegedése során bekövetkező normál tágulása vagy összehúzódása okozza. Ez nincsen hatással a teljesítményre.

TV-csatornákkal kapcsolatos problémák

Korábban beállított csatornák nem jelennek meg a csatornalistában:

- Ellenőrizze, hogy a megfelelő csatornalistát választotta-e ki.

Az üzembe helyezés során a TV-készülék nem talált digitális csatornákat:

- Ellenőrizze, hogy a TV-készülék az adott országban a DVB-T, a DVB-T Lite vagy a DVB-C szabványt támogatja-e.

A TV bizonyos csatornákat nem állít be automatikusan:

- Győződjön meg arról, hogy a beállítás során helyesen választja ki az országot, amelyben a TV-készüléket (lásd ‘2. lépés Az ország kiválasztása’, 32. oldal) üzemelteti.

Képpel kapcsolatos problémák

A TV-készülék be van kapcsolva, de nincs kép:

- Ellenőrizze, hogy az antenna megfelelően van-e csatlakoztatva a TV-készülékhez.
- Ellenőrizze, hogy a megfelelő készülék van-e kiválasztva a TV forrásául.

Van hang, de nincs kép:

- Ellenőrizze, hogy a képbeállítások megfelelően vannak-e megadva.

Gyenge minőségű a TV-adás vétele valamelyik antennacsatlakozás esetében:

- Ellenőrizze, hogy az antenna megfelelően van-e csatlakoztatva a TV-készülékhez.
- A hangszórók, a földeletlen audioberendezések, a fénycsövek, a magas épületek és egyéb nagy tárgyak befolyásolhatják a vétel minőségét. Ha lehetséges, a vételi minőség javítása érdekében forgassa el az antennát, és helyezze távolabbra a TV közelében lévő készülékeket.
- Ha a vétel csak egy csatorna esetében gyenge minőségű, akkor végezze el az adott csatorna finomhangolását.

Gyenge a csatlakoztatott készülékekről származó kép minősége:

- Ellenőrizze, hogy a készülékek megfelelően csatlakoznak-e.
- Ellenőrizze, hogy a képbeállítások megfelelően vannak-e megadva.

A TV-készülék nem tárolta a képbeállításokat:

- Ellenőrizze, hogy a TV-készülék helyének beállítása Otthon-e. Ez az üzemmód nagy rugalmasságot biztosít a beállítások módosításához és mentéséhez.

A képméret nem felel meg a képernyő méretének, túl nagy vagy túl kicsi:

- Próbálkozzon meg egy másik képformátum használatával.

A kép elhelyezkedése nem megfelelő:

- Előfordulhat, hogy bizonyos készülékekről érkező képek nem megfelelően helyezkednek el a képernyőn. Ellenőrizze a készülék jelkimenetét.

Nem lehet eltávolítani a TV-n látható „e-címke" szalagcímet.

- Az emblémák és a képek eltávolításához állítsa be a megfelelő üzemeltetési helyet a TV-készüléken.

1. Nyomja meg az ⌂ **MENU** gombot.
2. Válassza a **[Beállítás]** > **[Üzembe helyez]** > **[Testreszabás]** > **[Elhelyezkedés]** lehetőséget.
3. Válassza az **[Otthon]** lehetőséget, majd nyomja meg az **OK** gombot.

Hanggal kapcsolatos problémák

Van kép, de nincs hang a TV-készüléken:

Megjegyzés

- Ha a TV-készülék nem érzékel hangjelet, akkor automatikusan kikapcsolja a hangkimenetet – ez nem hibajelenség.

- Ellenőrizze, hogy minden kábel megfelelően van-e csatlakoztatva.
- Ellenőrizze, hogy nincs-e 0-ra állítva a hangerő.
- Ellenőrizze, hogy nincs-e elnémítva a hang.

Van kép, de a hangminőség gyenge:

- Ellenőrizze, hogy a hangbeállítások megfelelően vannak-e megadva.

Van kép, de a hang csak az egyik hangsugárzóból hallható:

- Ellenőrizze, hogy a hangbalansz középre van-e állítva.

HDMI-csatlakozással kapcsolatos problémák

Problémák léptek fel a HDMI-készülékekkel kapcsolatban:

- Vegye figyelembe, hogy a HDCP-támogatás (Nagy sávszélességű digitálistartalom-védelem) késleltetheti a HDMI-készülékről származó tartalom megjelenítését a TV-készüléken.
- Ha a TV nem ismeri fel a HDMI-készüléket, és nem látható kép, kapcsolja a forrást az egyik készülékről a másikra, majd vissza.
- Ha időnként akadozó hangot tapasztal, ellenőrizze, hogy megfelelőek-e a HDMI-készülék kimeneti beállításai.
- Ha HDMI–DVI adaptert vagy HDMI–DVI kábelt használ, ellenőrizze, hogy a kiegészítő hangkábel csatlakoztatva van-e az **AUDIO** csatlakozóhoz (csak mini-jack).

Számítógép csatlakoztatásával kapcsolatos problémák

A számítógép által továbbított kép nem stabil a TV képernyőjén:

- Győződjön meg arról, hogy a számítógép támogatott felbontású és frissítési frekvenciájú jelet küld a TV-készülékre.
- Állítsa a TV képformátumát nem méretezett beállításúra.

Kapcsolatfelvétel

Ha nem tudja megoldani a problémát, olvassa el az erre a készülékre vonatkozó GYIK (Gyakran ismételt kérdések) összeállítást a www.philips.com/support oldalon.
Ha a problémára ott sem talál megoldást, lépjen kapcsolatba a jelen Függelékben az Ön országára vonatkozóan megadott Philips ügyfélszolgálattal.

Figyelem

- Ne kísérelje meg a TV-készülék házilagos javítását. Ez komoly személyi sérülést és / vagy a TV-készülék helyrehozhatatlan károsodását okozhatja, továbbá érvényteleníti a garanciát.

Megjegyzés

- Mielőtt felhívná a Philips ügyfélszolgálatát, jegyezze fel a TV-készülék típusát és gyártási számát. Ezeket a TV-készülék hátulján, illetve a csomagoláson találja.

10 Tárgymutató

A

a csatornák beállítása
- automatikus 32
- kézi 33

a képernyő ápolása 5
A TV-készülék áttekintése 8
alapértelmezés visszaállítása 31
alapértelmezett beállítások 31
analóg
- finomhangolás 29

antenna 32

Á

átvitel 43, 45
általános interfész 35

Ó

óra
- beállítás 22
- kijelző 22

É

élettartam vége 6

Ú

újrafeldolgozás 6

B

beállítások
- hang 17, 14
- kép 15

beállítások asszisztens 14
bekapcsolásidőzítő 23
biztonság 4
bolti üzemmód 30

C

CAM 40
CAM-modul 40
csatlakozás
- antenna 36
- számítógép 47, 39

csatlakozók
- áttekintés 36
- HDMI 47, 36
- USB 26

csatornadekóder 30
csatornák
- átnevezés 34
- átrendezés 34
- finomhangolás 33
- frissítés 20
- hangolás 33
- hangolás
  - automatikus 32
  - kézi 33
- hibaelhárítás 45
- kapcsoló 10
- kedvencek listája 19
- lista 19
- táblázat 11
- vétel ellenőrzése (digitális csatornák) 35
- zárolás 24

csatornák átnevezése 34
csatornák átrendezése 34
csatornák átrendezése 34
csatornák finomhangolása 33
csatornatáblázat 11

D

dekóder 30
demo 31
diavetítés
- nézet 27
- zenével 28

digitális csatorna
- feliratok 26
- vételi teszt 35

digitális rádió 28, 32
digitális szolgáltatások
- CAM 40
- teletext 12, 18

E

EasyLink
- egyérintéses készenléti üzemmód 41
- egygombos lejátszás 41
- engedélyezés 41
- letiltás 41
- rendszerhang vezérlése 42

e-címke 30
egyérintéses készenléti üzemmód 41
egygombos lejátszás 41
elemek 43, 6
elhelyezkedés
- ország 28
- otthon vagy boltban 26

energiafogyasztás 38

F

fali rögzítőkeret 44
falra szerelés 4
felbontás 43
feliratok
- analóg csatornán 25
- digitális csatornán 26
- nyelv 26

G

gyári beállítások 31
gyerekzár
- besorolás-alapú zárolás 25
- csatlakoztatott készülékek zárolása 24
- csatornák zárolása 24
- PIN-kód 24

H

hallássérültek 18
hangbeállítások 17
hang-előbeállítások 17
hangerő
- automatikus kiegyenlítés 17
- beállítás 11
- némítás 11, 42
- változás 17

HDMI 47, 36, 38
hibaelhárítás 45

I

időzítő
- bekapcsolásidőzítő 23
- elalváskapcsoló 23
- készenlét 23

K

kapcsoló
- be és ki 10
- csatornák 10
- forrás 11

karbantartás 5
kedvencek listája
- hozzáadás a listához 20
- lista létrehozása 19
- lista megjelenítése 19

Kensington-zár 42
képbeállítások 14
kép-előbeállítások 14
képformátum
- hibaelhárítás 46
- módosítás 16

készenlét 10
készülékek 11
készülékek
- átnevezés 13
- csatlakozás 36
- eltávolítás 14
- hozzáadás a főmenühöz 13
- megtekintés 11

kijelző
- felbontás 43

kiselejtezés 6
környezetvédelmi tudnivalók 6

L

lista
- kedvencek listája 19

Magyar

M

menü
- főmenü 13
- nyelv 32
- teletext 18
- univerzális hozzáférés 18

MHEG-teletext 12
MPEG-képzaj csökkentése 15
multimédia 43
műszaki adatok 43

N

nyelv
- felirat 26
- hibaelhárítás 45
- menü 32

O

ország 32
otthoni mód 30
OAD 26
Oldaltáblázat 16

P

PIN-kód 24
pixel plus hivatkozás 30

R

rádió 28

S

smart beállítások 14, 17
smart kártya 40
szállítás 4
számítógép
- csatlakozás 47, 39
- kijelző felbontása 43
- felbontás 38

szoftver
- frissítés 29
- sugárzott szoftverletöltés 29
- verzió 28

szülői besorolás 25

T

tápkapcsoló 43
tartalmi besorolások 25
távvezérlő
- áttekintés 8
- elemek 43, 6
- műszaki adatok 43

teletext
- aloldalak 19
- funkciók 18
- használat 12
- menü 18
- Oldaltáblázat 19

teletext aloldalai 19
termék regisztrálása 8
termékjellemzők 43
termékleírás 43
tulajdonságok 30
TV hangszóróinak némítása 42
TV zárolása
- besorolás-alapú zárolás 25
- csatlakoztatott készülékek zárolása 24
- csatornák zárolása 24
- PIN-kód 24

U

univerzális elérés menü 18
USB
- fényképek megtekintése 26
- szoftver frissítése 29
- USB leválasztása 28
- zene hallgatása 27

USB leválasztása 28

V

vétel 35, 46
videoformátum
- műszaki adatok 43

Z

zárolás
besorolás-alapú zárolás 25
csatlakoztatott készülékek zárolása 24
csatornák zárolása 24
Kensington-zár 42
PIN-kód 24
zene
diavetítéssel 28
digitális rádió 28
USB 27

© 2010 Koninklijke Philips Electronics N.V.

All rights reserved.